PoE

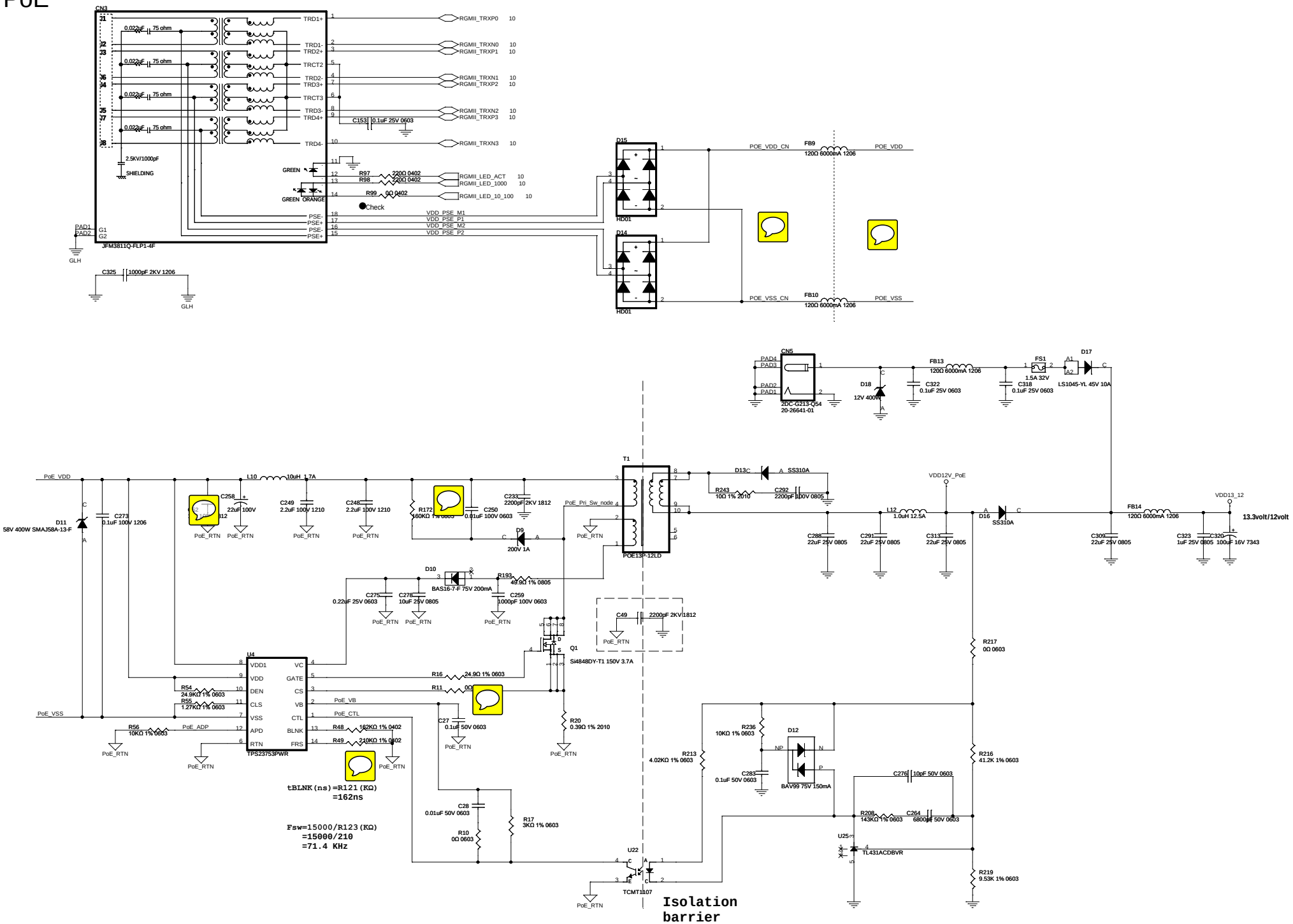
CN3
JFM3811Q-FLP1-4F
TRD1+
TRD1-
TRD2+
TRD2-
TRD3+
TRD3-
TRD4+
TRD4-
TRCT2
TRCT3
0.022uF 75 ohm
2.5KV/1000pF
SHIELDING
GREEN
GREEN ORANGE
R97 220Ω 0402
R98 220Ω 0402
R99 0Ω 0402
C153 0.1uF 25V 0603
RGMII_TRXP0
RGMII_TRXN0
RGMII_TRXP1
RGMII_TRXN1
RGMII_TRXP2
RGMII_TRXN2
RGMII_TRXP3
RGMII_TRXN3
RGMII_LED_ACT
RGMII_LED_1000
RGMII_LED_10_100
Check
PSE-
PSE+
VDD_PSE_M1
VDD_PSE_P1
VDD_PSE_M2
VDD_PSE_P2
PAD1
PAD2
GLH
C325 1000pF 2KV 1206
D15
D14
HD01
POE_VDD_CN
POE_VSS_CN
FB9 120Ω 6000mA 1206
FB10 120Ω 6000mA 1206
POE_VDD
POE_VSS
CN5
2DC-G213-Q54
20-26641-01
PAD4
PAD3
PAD2
PAD1
D18 12V 400W
FB13 120Ω 6000mA 1206
C322 0.1uF 25V 0603
FS1 1.5A 32V
C318 0.1uF 25V 0603
D17 LS1045-YL 45V 10A
PoE_VDD
D11 58V 400W SMAJ58A-13-F
C273 0.1uF 100V 1206
C258 22uF 100V
C249 2.2uF 100V 1210
C248 2.2uF 100V 1210
L10 10uH 1.7A
R172 160KΩ 1% 0603
C250 0.01uF 100V 0603
C233 2200pF 2KV 1812
D9 200V 1A
PoE_Pri_Sw_node
T1
POE13-12LD
D13 SS310A
R243 10Ω 1% 2010
C292 2200pF 100V 0805
VDD12V_PoE
L12 1.0uH 12.5A
D16 SS310A
FB14 120Ω 6000mA 1206
VDD13_12
13.3volt/12volt
C288 22uF 25V 0805
C291 22uF 25V 0805
C313 22uF 25V 0805
C309 22uF 25V 0805
C323 1uF 25V 0805
C320 100uF 16V 7343
D10 BAS16-7-F 75V 200mA
R193 49.9Ω 1% 0805
C275 0.22uF 25V 0603
C278 10uF 25V 0805
C259 1000pF 100V 0603
C49 2200pF 2KV 1812
Q1 SI4848DY-T1 150V 3.7A
U4
TPS23753PWR
VDD1
VDD
DEN
CLS
VSS
APD
RTN
VC
GATE
CS
VB
CTL
BLNK
FRS
R16 24.9Ω 1% 0603
R11 0Ω
R54 24.9KΩ 1% 0603
R55 1.27KΩ 1% 0603
R56 10KΩ 1% 0603
PoE_ADP
PoE_VB
PoE_CTL
R48 162KΩ 1% 0402
R49 210KΩ 1% 0402
C27 0.1uF 50V 0603
R20 0.39Ω 1% 2010
R217 0Ω 0603
R236 10KΩ 1% 0603
D12 BAV99 75V 150mA
R213 4.02KΩ 1% 0603
C283 0.1uF 50V 0603
R216 41.2K 1% 0603
C276 10pF 50V 0603
R208 143KΩ 1% 0603
C264 6800pF 50V 0603
U25 TL431ACDBVR
R219 9.53K 1% 0603
C28 0.01uF 50V 0603
R10 0Ω 0603
R17 3KΩ 1% 0603
U22 TCMT1107
PoE_RTN
PoE_VSS
tBLNK(ns)=R121(KΩ)
=162ns
Fsw=15000/R123(KΩ)
=15000/210
=71.4 KHz
Isolation barrier