PoE

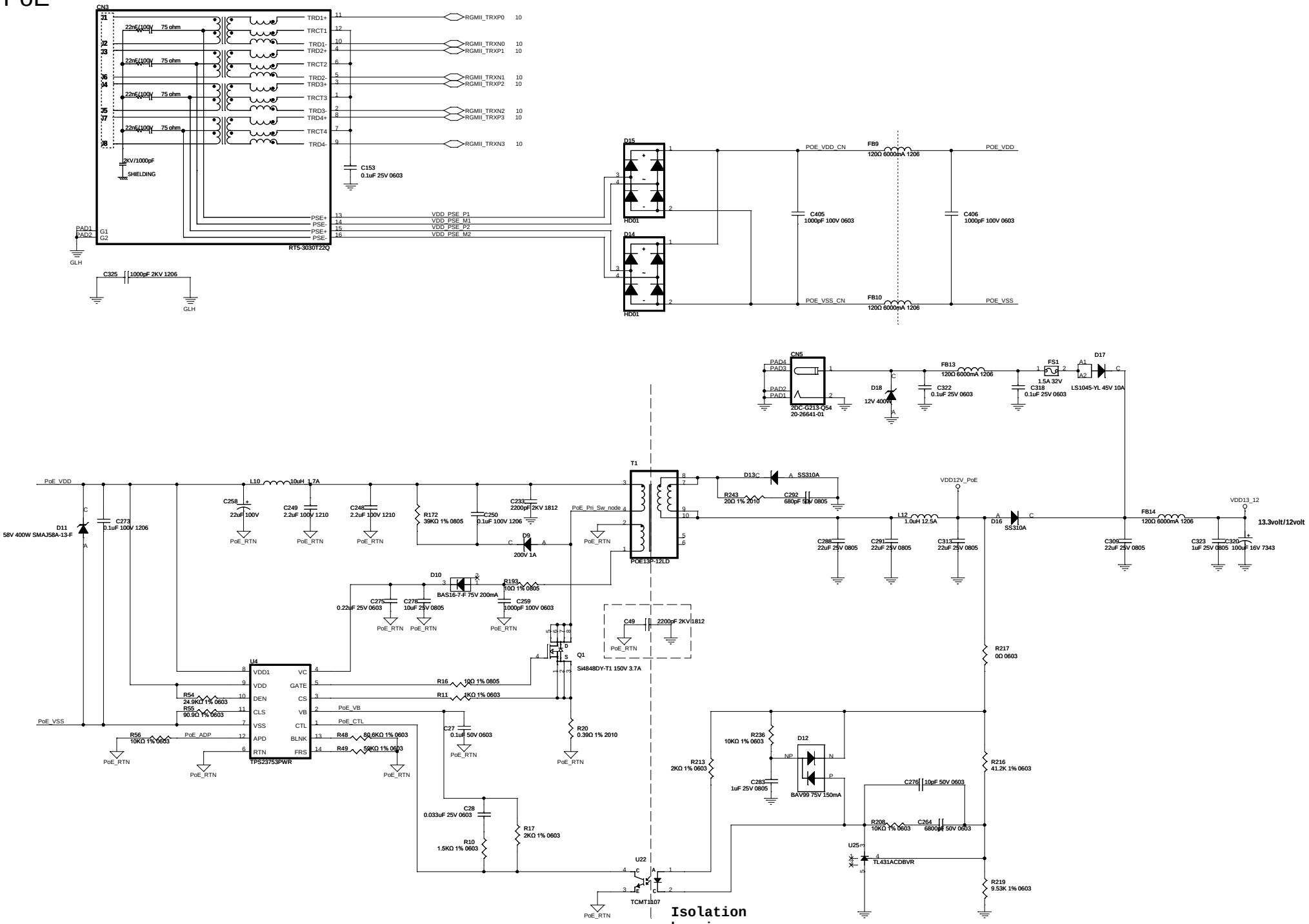
CN3
RT5-3030T22Q
TRD1+
TRCT1
TRD1-
TRD2+
TRCT2
TRD2-
TRD3+
TRCT3
TRD3-
TRD4+
TRCT4
TRD4-
22nF/100V
75 ohm
2KV/1000pF
SHIELDING
C153
0.1uF 25V 0603
RGMII_TRXP0
RGMII_TRXN0
RGMII_TRXP1
RGMII_TRXN1
RGMII_TRXP2
RGMII_TRXN2
RGMII_TRXP3
RGMII_TRXN3
PSE+
PSE-
VDD_PSE_P1
VDD_PSE_M1
VDD_PSE_P2
VDD_PSE_M2
PAD1
PAD2
GLH
C325
1000pF 2KV 1206
D15
D14
HD01
POE_VDD_CN
POE_VSS_CN
FB9
FB10
120Ω 6000mA 1206
POE_VDD
POE_VSS
C405
1000pF 100V 0603
C406
1000pF 100V 0603
CN5
2DC-G213-Q54
20-26641-01
PAD4
PAD3
PAD2
PAD1
D18
12V 400W
FB13
C322
0.1uF 25V 0603
FS1
1.5A 32V
C318
0.1uF 25V 0603
D17
LS1045-YL 45V 10A
PoE_VDD
D11
58V 400W SMAJ58A-13-F
C273
0.1uF 100V 1206
L10
10uH 1.7A
C258
22uF 100V
C249
2.2uF 100V 1210
C248
2.2uF 100V 1210
R172
39KΩ 1% 0805
C250
0.1uF 100V 1206
C233
2200pF 2KV 1812
D9
200V 1A
PoE_Pri_Sw_node
PoE_RTN
T1
POE13-12LD
D13
SS310A
R243
20Ω 1% 2010
C292
680pF 50V 0805
VDD12V_PoE
L12
1.0uH 12.5A
D16
SS310A
C288
22uF 25V 0805
C291
22uF 25V 0805
C313
22uF 25V 0805
C309
22uF 25V 0805
FB14
120Ω 6000mA 1206
VDD13_12
13.3volt/12volt
C323
1uF 25V 0805
C320
100uF 16V 7343
D10
BAS16-7-F 75V 200mA
R193
10Ω 1% 0805
C275
0.22uF 25V 0603
C278
10uF 25V 0805
C259
1000pF 100V 0603
C49
2200pF 2KV 1812
Q1
SI4848DY-T1 150V 3.7A
U4
TPS23753PWR
VDD1
VDD
DEN
CLS
VSS
APD
RTN
VC
GATE
CS
VB
CTL
BLNK
FRS
R16
10Ω 1% 0805
R11
1KΩ 1% 0603
R54
24.9KΩ 1% 0603
R55
90.9Ω 1% 0603
R56
10KΩ 1% 0603
PoE_ADP
PoE_VB
PoE_CTL
R48
80.6KΩ 1% 0603
R49
56KΩ 1% 0603
PoE_VSS
C27
0.1uF 50V 0603
R20
0.39Ω 1% 2010
R217
0Ω 0603
R236
10KΩ 1% 0603
D12
BAV99 75V 150mA
C283
1uF 25V 0805
R213
2KΩ 1% 0603
R216
41.2K 1% 0603
C276
10pF 50V 0603
R208
10KΩ 1% 0603
C264
6800pF 50V 0603
U25
TL431ACDBVR
R219
9.53K 1% 0603
C28
0.033uF 25V 0603
R10
1.5KΩ 1% 0603
R17
2KΩ 1% 0603
U22
TCMT1107
Isolation barrier