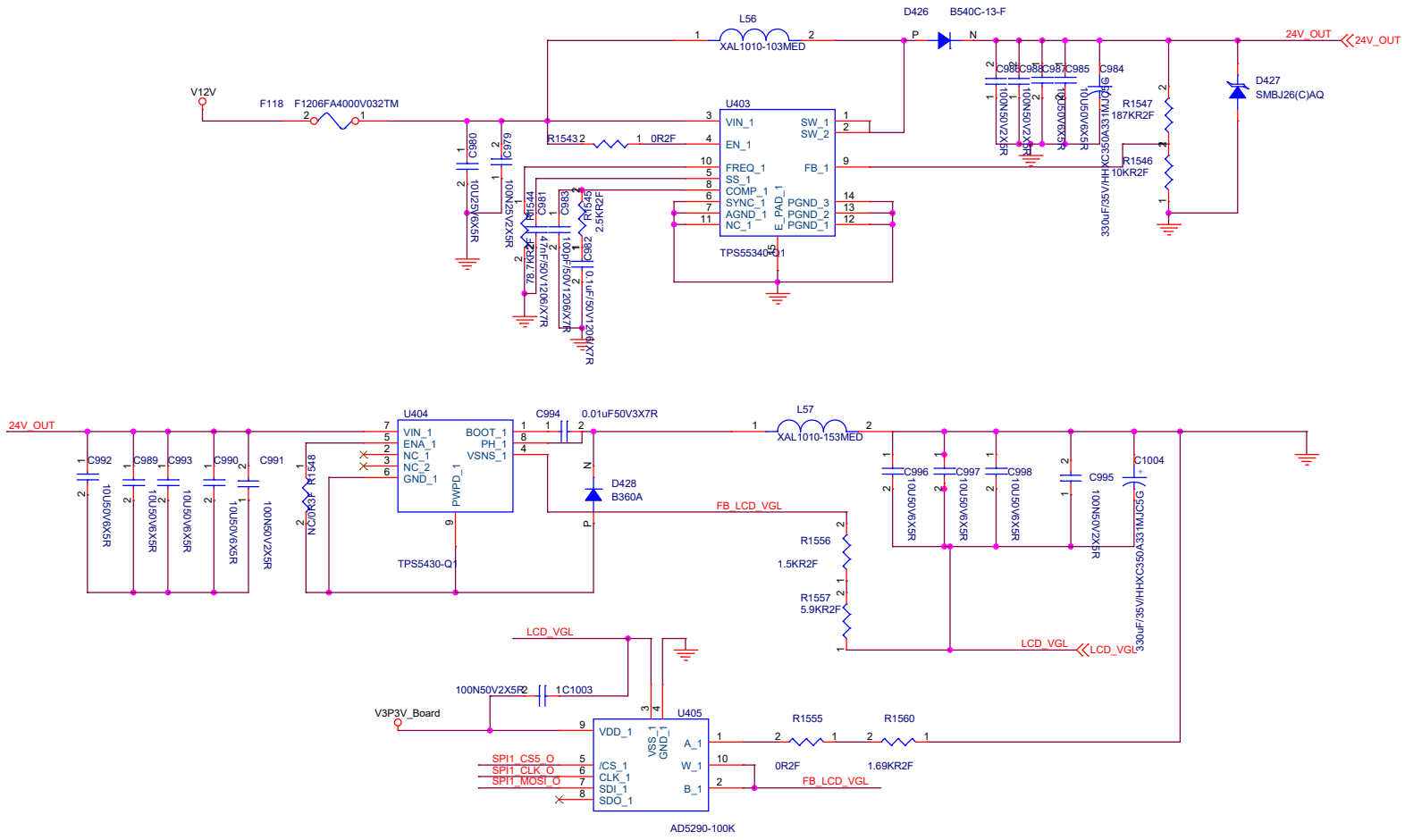VGL -1.5~-18V,0.6A/lane,total 2.4A