PWR TDA4v_LOW BUCK-1 0V8 15A TPS62873

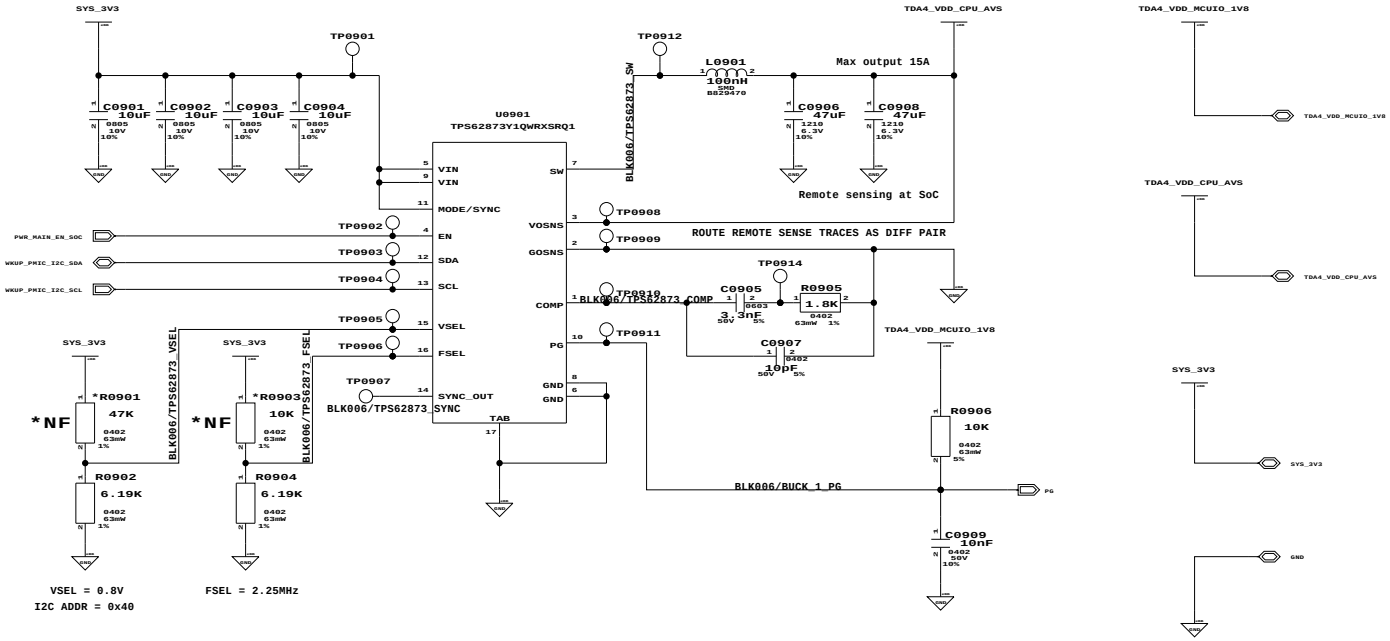

Plotted Date : 23/08/03 09:18:48

AUTH.	DATE	DRAWN	REW	MODIFICATIONS	REV
@VL_MO	@VL_MO	@VL_DB	@VL_RE	@VL_MO	@VL_RE
@VL_MO	@VL_MO	@VL_DB	@VL_RE	@VL_MO	@VL_RE
@VL_MO	@VL_MO	@VL_DB	@VL_RE	@VL_MO	@VL_RE
@VL_MO	@VL_MO	@VL_DB	@VL_RE	@VL_MO	@VL_RE
@VL_MO	@VL_MO	@VL_DB	@VL_RE	@VL_MO	@VL_RE
@VL_MO	@VL_MO	@VL_DB	@VL_RE	@VL_MO	@VL_RE
@VL_MO	@VL_MO	@VL_DB	@VL_RE	@VL_MO	@VL_RE
@VL_MO	@VL_MO	@VL_DB	@VL_RE	@VL_MO	@VL_RE
@VL_MO	@VL_MO	@VL_DB	@VL_RE	@VL_MO	@VL_RE
@VL_MO	@VL_MO	@VL_DB	@VL_RE	@VL_MO	@VL_RE
@VL_MO	@VL_MO	@VL_DB	@VL_RE	@VL_MO	@VL_RE

Valeo

TITLE: @VL_AS	DRAWN BY: @VL_CR
	DATE: @VL_CR
DRAWING NAME: Definition	CUSTOMER: @VL_CU
PRODUCT: @VL_PR	CONTROLLED BY:
VARIANT: @VL_VA	
BRANCH NO.: @VL_LA / CEE NO.: @VL_LA	APPROVED BY:
@VL_PR / PRELIMINARY	

THIS DOCUMENT IS OWNED BY VALEO ELECTRONICS AND COPIES ARE STRICTLY FORBIDDEN WITHOUT PRIOR WRITTEN AUTHORIZATION

DRAWING NUMBER: @VL_PL-ESF020-@VL_VA@VL_DR

SHEET: Page 14 of 42

SIZE: A3

gilles 16/10/2017

PWR TDA4v_LOW BUCK-2 0V8 2x9A TPS62871

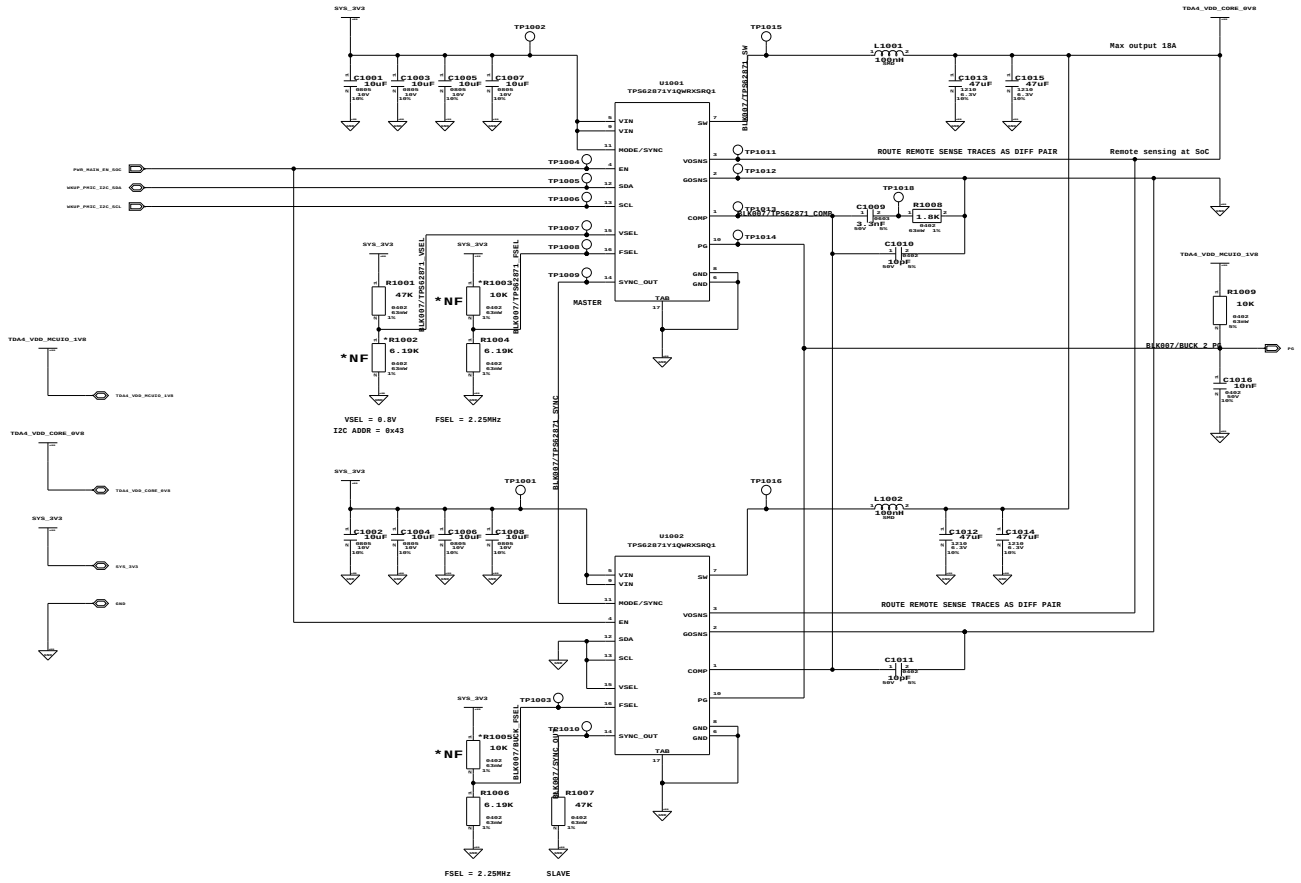

Plotted Date : 23/08/03 09:18:48

AUTH.	DATE	DRAWN	REV	MODIFICATIONS	REV
@VL_MO	@VL_MO	@VL_DB		@VL_MO	@VL_RE
@VL_MO	@VL_MO	@VL_DB	@VL_RE	@VL_MO	@VL_RE
@VL_MO	@VL_MO	@VL_DB	@VL_RE	@VL_MO	@VL_RE
@VL_MO	@VL_MO	@VL_DB	@VL_RE	@VL_MO	@VL_RE
@VL_MO	@VL_MO	@VL_DB	@VL_RE	@VL_MO	@VL_RE
@VL_MO	@VL_MO	@VL_DB	@VL_RE	@VL_MO	@VL_RE
@VL_MO	@VL_MO	@VL_DB	@VL_RE	@VL_MO	@VL_RE
@VL_MO	@VL_MO	@VL_DB	@VL_RE	@VL_MO	@VL_RE
@VL_MO	@VL_MO	@VL_DB	@VL_RE	@VL_MO	@VL_RE
@VL_MO	@VL_MO	@VL_DB	@VL_RE	@VL_MO	@VL_RE
@VL_MO	@VL_MO	@VL_DB	@VL_RE	@VL_MO	@VL_RE

Valeo

TITLE:	@VL_AS
DRAWING NAME:	Definition
PRODUCT:	@VL_PR
VARIANT:	@VL_VA
BRANCH NO.:	@VL_LA
CEE NO.:	@VL_LA
	@VL_PR PRELIMINARY
DRAWN BY:	@VL_CR
DATE:	@VL_CR
CUSTOMER:	@VL_CU
CONTROLLED BY:	
APPROVED BY:	

THIS DOCUMENT IS OWNED BY VALEO ELECTRONICS AND COPIES ARE STRICTLY FORBIDDEN WITHOUT PRIOR WRITTEN AUTHORIZATION

DRAWING NUMBER: @VL_PL-ESF020-@VL_VA@VL_DR

SHEET: Page 5 of 42

SIZE: A2

gilles 16/10/2017