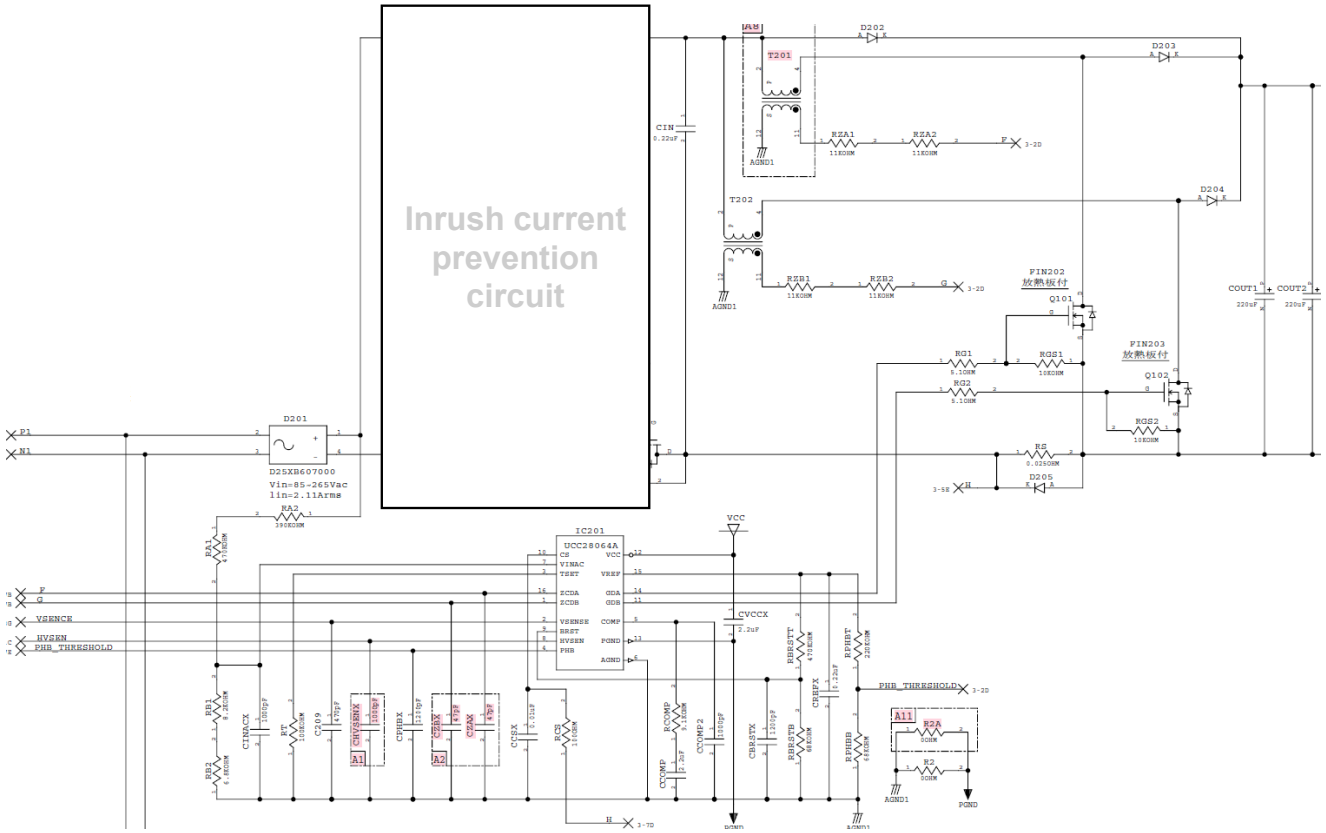
Inrush current prevention circuit
D201
D25XB607000
Vin=85-265Vac
Iin=2.11Arms
RA2
190KOHM
IC201
UCC28064A
CS
VINAC
TSNT
ZCDA
ZCDB
VSENSE
BRST
HVSEN
PHB
VCC
VREF
GDA
GDB
COMP
PGND
AGND
VSENCR
HVSEN
PHB_THRESHOLD
T201
T202
D202
D203
D204
D205
CIN
0.22uF
RXA1
11KOHM
RXA2
11KOHM
RXB1
11KOHM
RXB2
11KOHM
AGND1
PIN202
放熱板付
PIN203
放熱板付
Q101
Q102
RG1
RG2
RGS1
RGS2
10KOHM
R5
0.025OHM
COUT1
220uF
COUT2
220uF
CVCCX
2.2uF
RBRSTT
470KOHM
RPHBT
220KOHM
CBRSTX
RBRSTB
RPHBB
PHB_THRESHOLD
A11
R2A
50HM
R2
50HM
PGND
RB1
RB2
CINACX
RT
C209
CHVSENX
CPHBX
CSAX
CCSX
RCS
RCOMP
CCOMP
CCOMP2
CBRSTX
CBRSTX
RPHBT
RPHBB

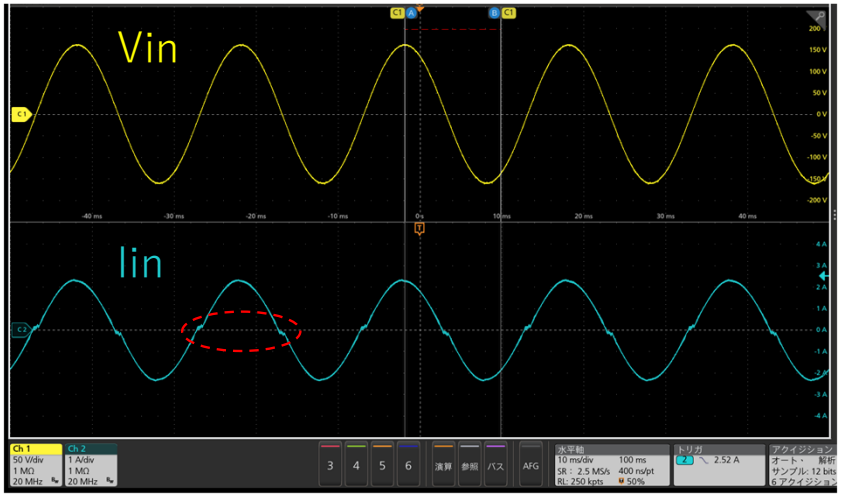
Vin
Iin
Ch 1
50 V/div
1 MΩ
20 MHz
Ch 2
1 A/div
1 MΩ
20 MHz
水平軸
10 ms/div
100 ms
SR : 2.5 MS/s
400 ns/pt
RL: 250 kpts
50%
トリガ
2.52 A
アクイジション
オート・ 解析
サンプル: 12 bits
6 アクイジション