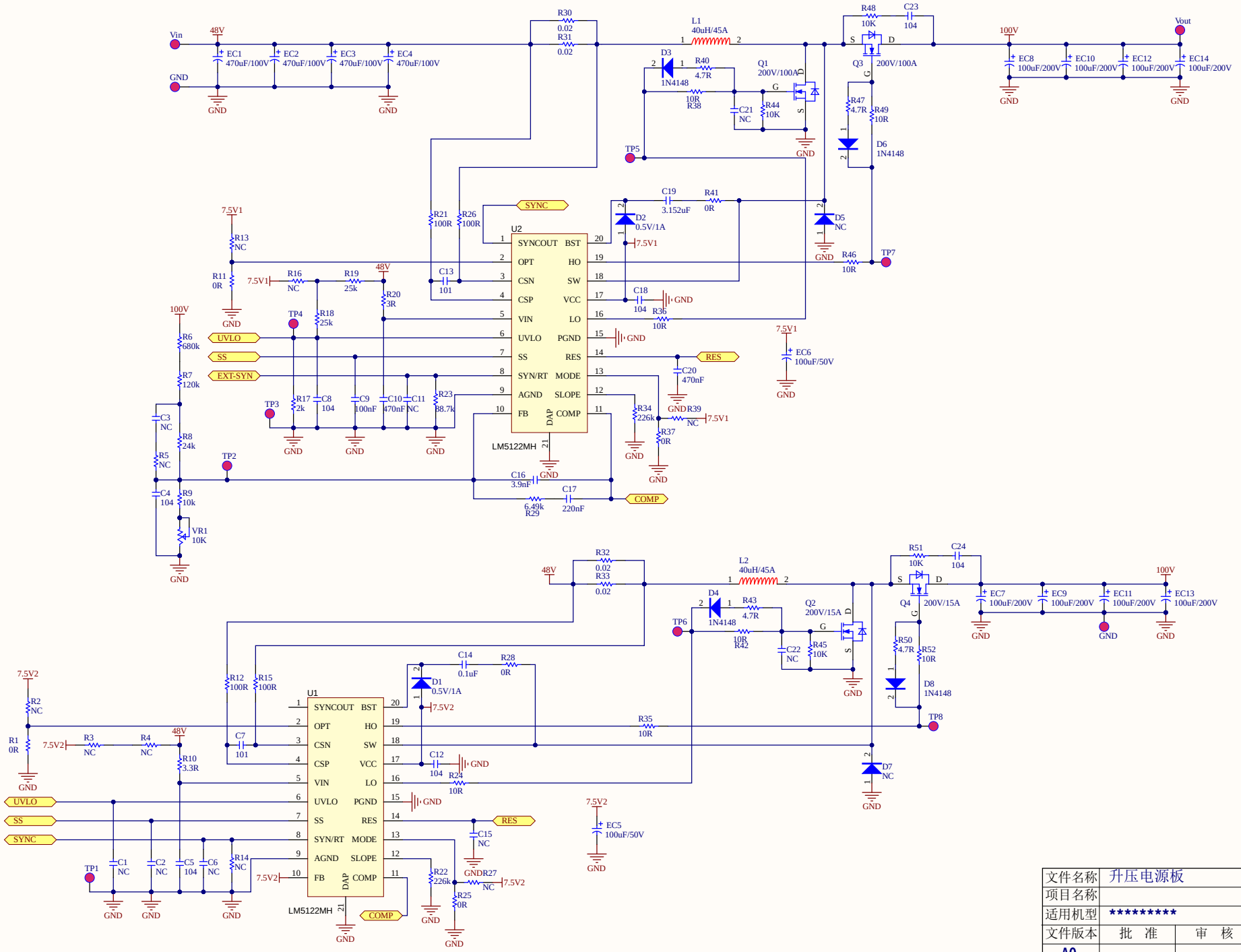

文件名称	升压电源板			
项目名称				
适用机型	*********			
文件版本	批 准	审 核	设 计	日 期
A0			鲍子龙	2022.6.8
页 码	共 1 页	第 1 页		