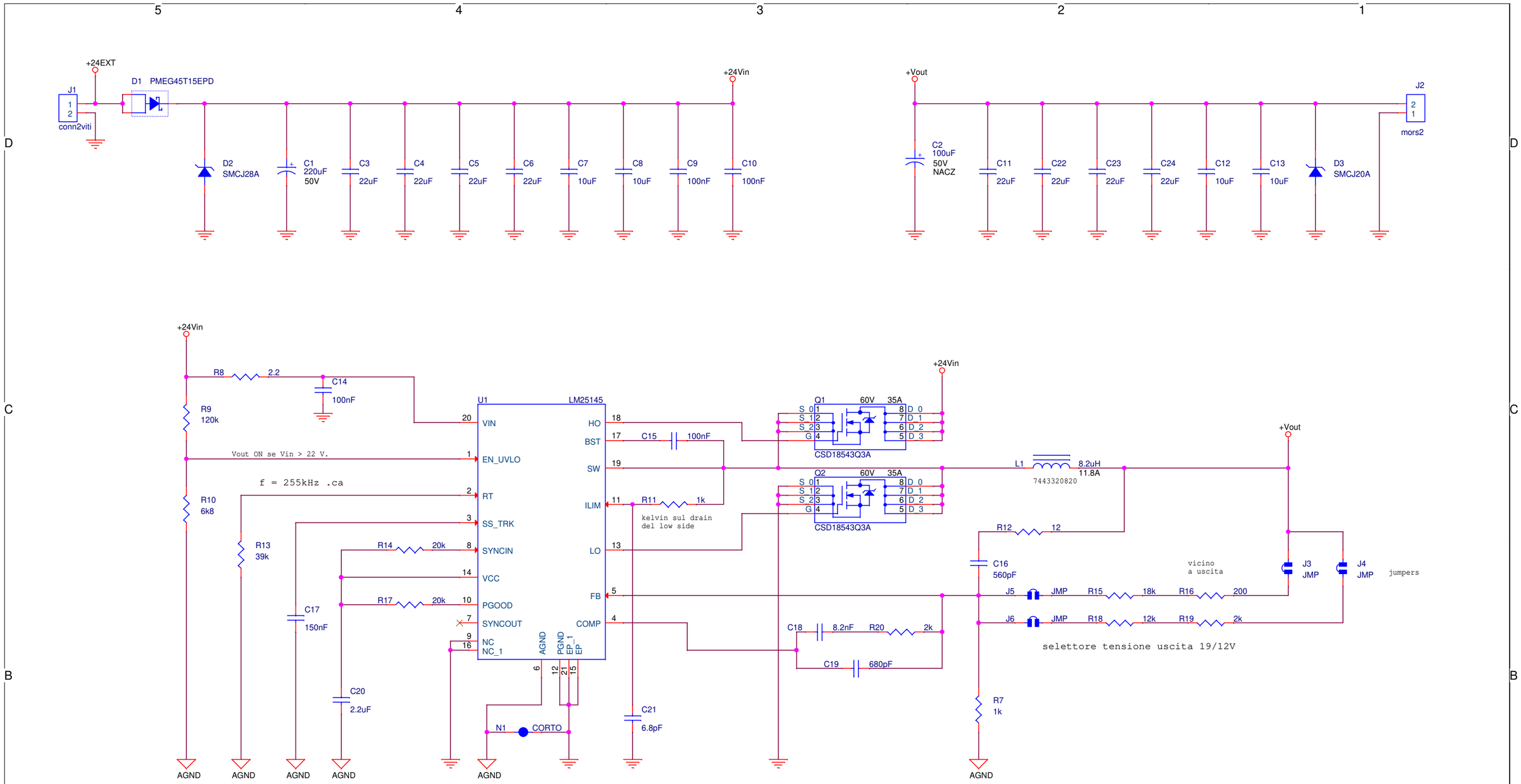

Titolo: Scheda convertitore DC/DC 24V-19V @ 7A			
D. ELECTRON FIRENZE	Riferimenti: DE1178/2 ed. T3	A	13.09.24 E.P.
		Ed.	Data
		4L1243	
Proprietà riservata	Autore: E. Peruzzi	Data: 13.09.24	Pag. 1 di 1