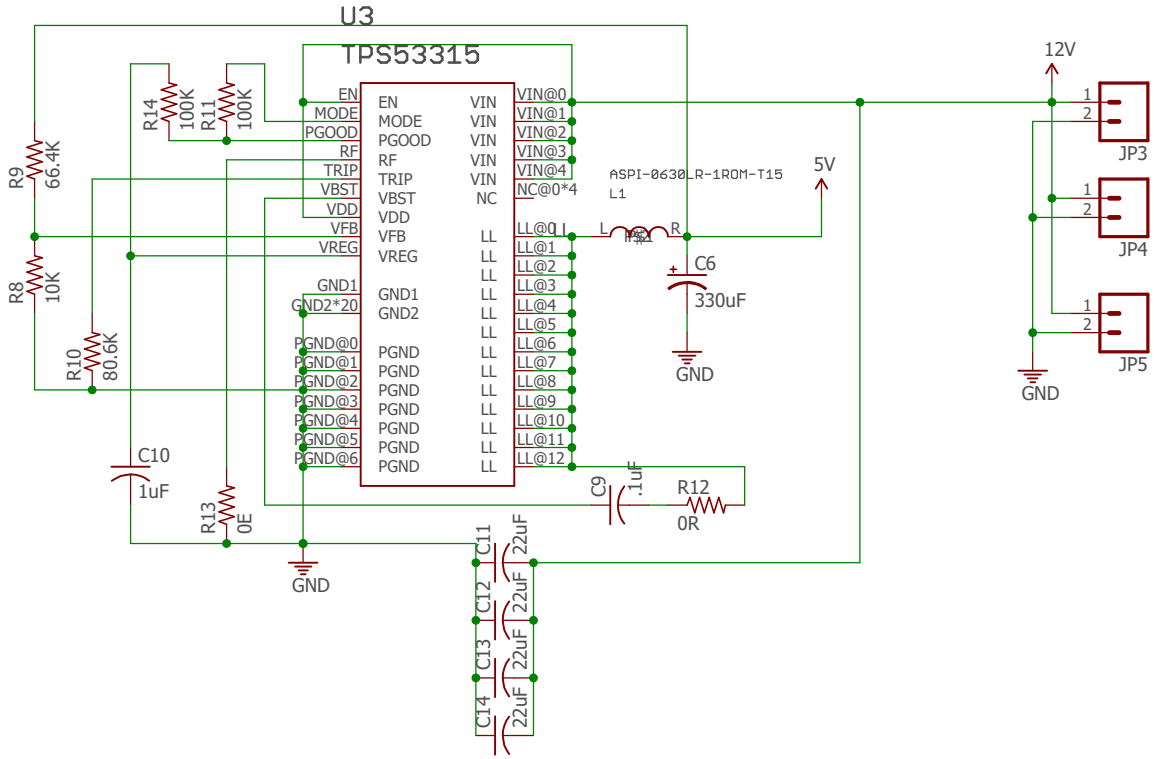
U3
TPS53315
EN
MODE
PGOOD
RF
TRIP
VBST
VDD
VFB
VREG
GND1
GND2*20
PGND@0
PGND@1
PGND@2
PGND@3
PGND@4
PGND@5
PGND@6
VIN
NC
LL
VIN@0
VIN@1
VIN@2
VIN@3
VIN@4
NC@0*4
LL@0
LL@1
LL@2
LL@3
LL@4
LL@5
LL@6
LL@7
LL@8
LL@9
LL@10
LL@11
LL@12
R14
100K
R11
100K
R9
66.4K
R8
10K
R10
80.6K
R13
0E
C10
1uF
GND
ASPI-0630_R-1ROM-T15
L1
L
R
5V
C6
330uF
C9
.1uF
R12
0R
C11
C12
C13
C14
22uF
12V
JP3
JP4
JP5