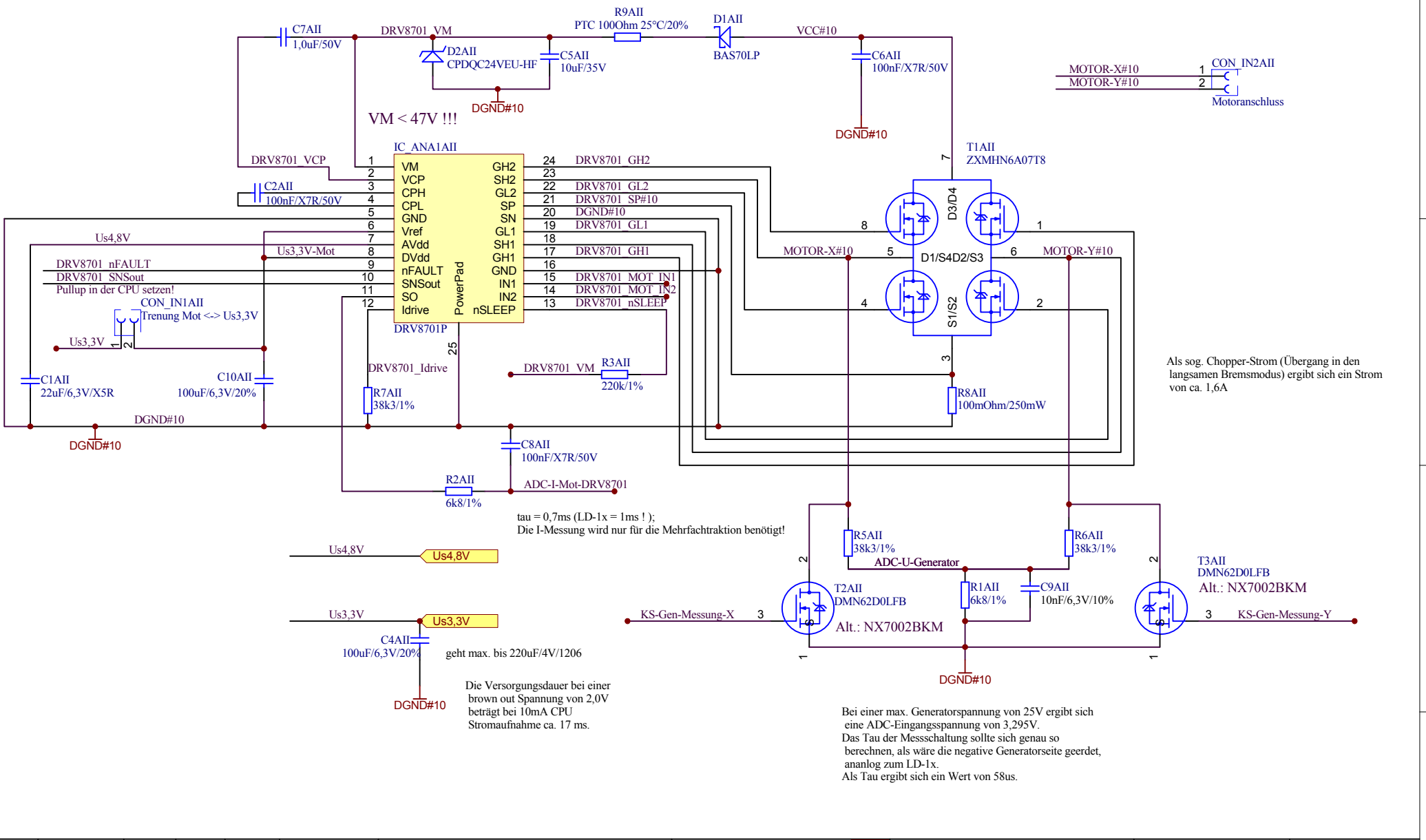

				Datum	5.10.2017	Projekt:		Swistec GmbH	AII Motor	Maßstab:	=
				Bearb.	F. Giesen	LD-2MTC EURO		Graue - Burg - Str. 24-26			+
				Gepr.				53332 Bornheim			
Zustand	Änderung	Datum	Name	Norm		Urspr.	Ers. f.	Tel.: 0 22 27 / 91 71 - 0		Vers.: V1	Blatt 2
								Ers. d.		Rev. : M4	von 6 Bl.