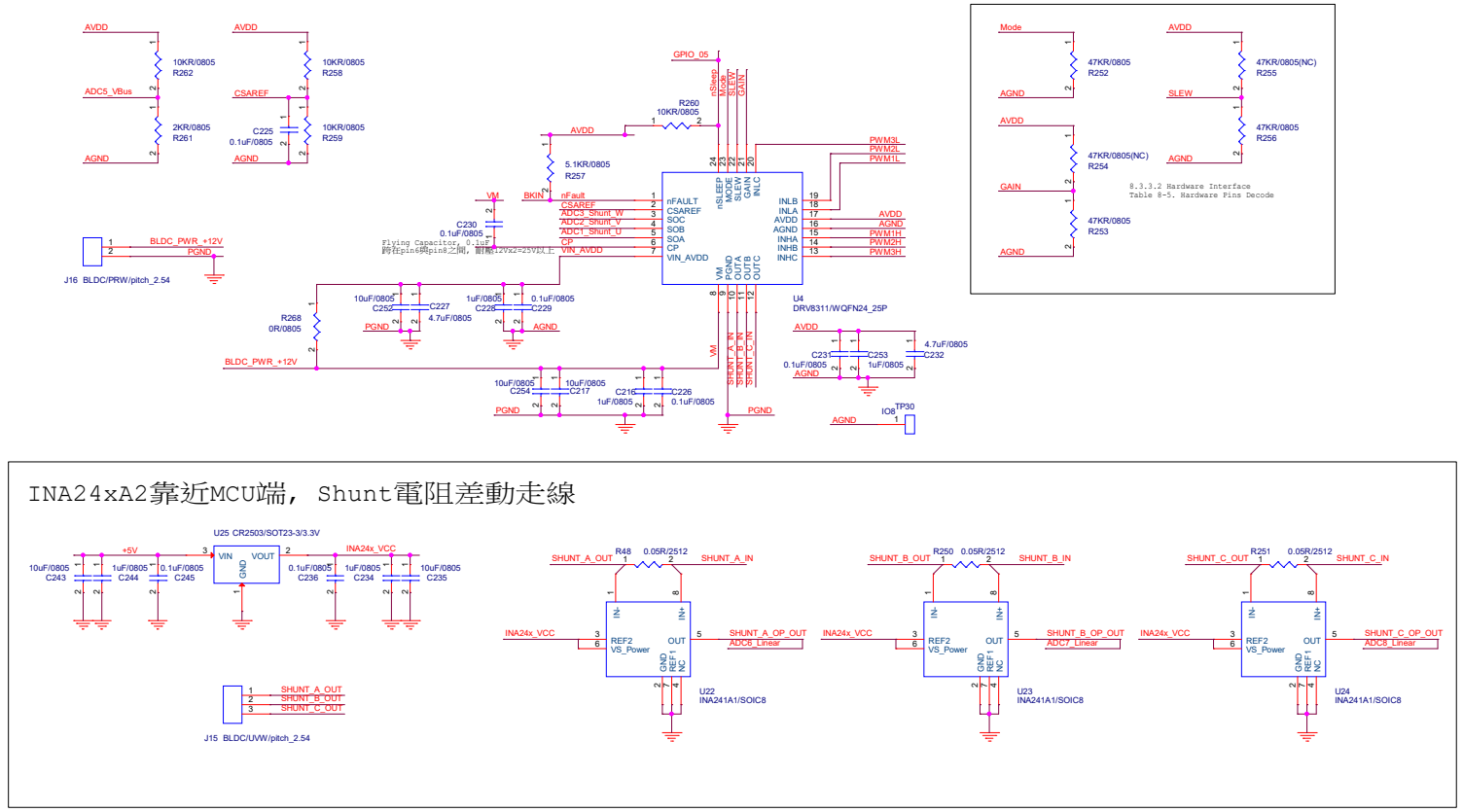
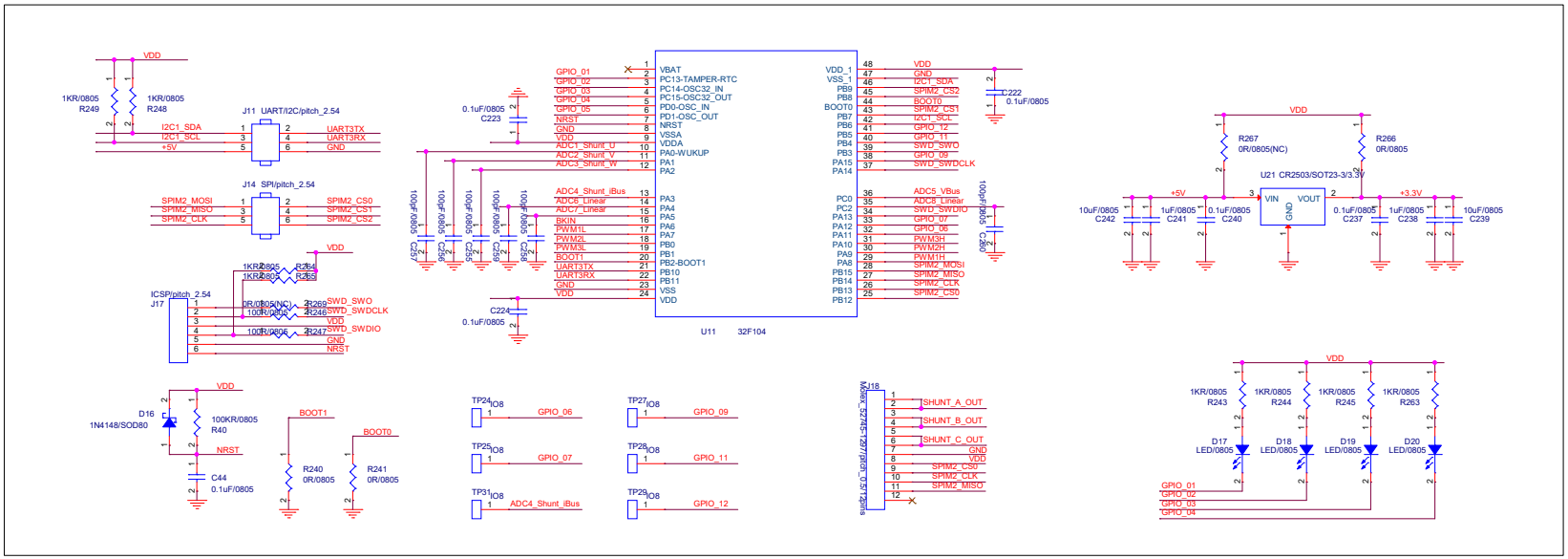
INA24xA2靠近MCU端，Shunt電阻差動走線