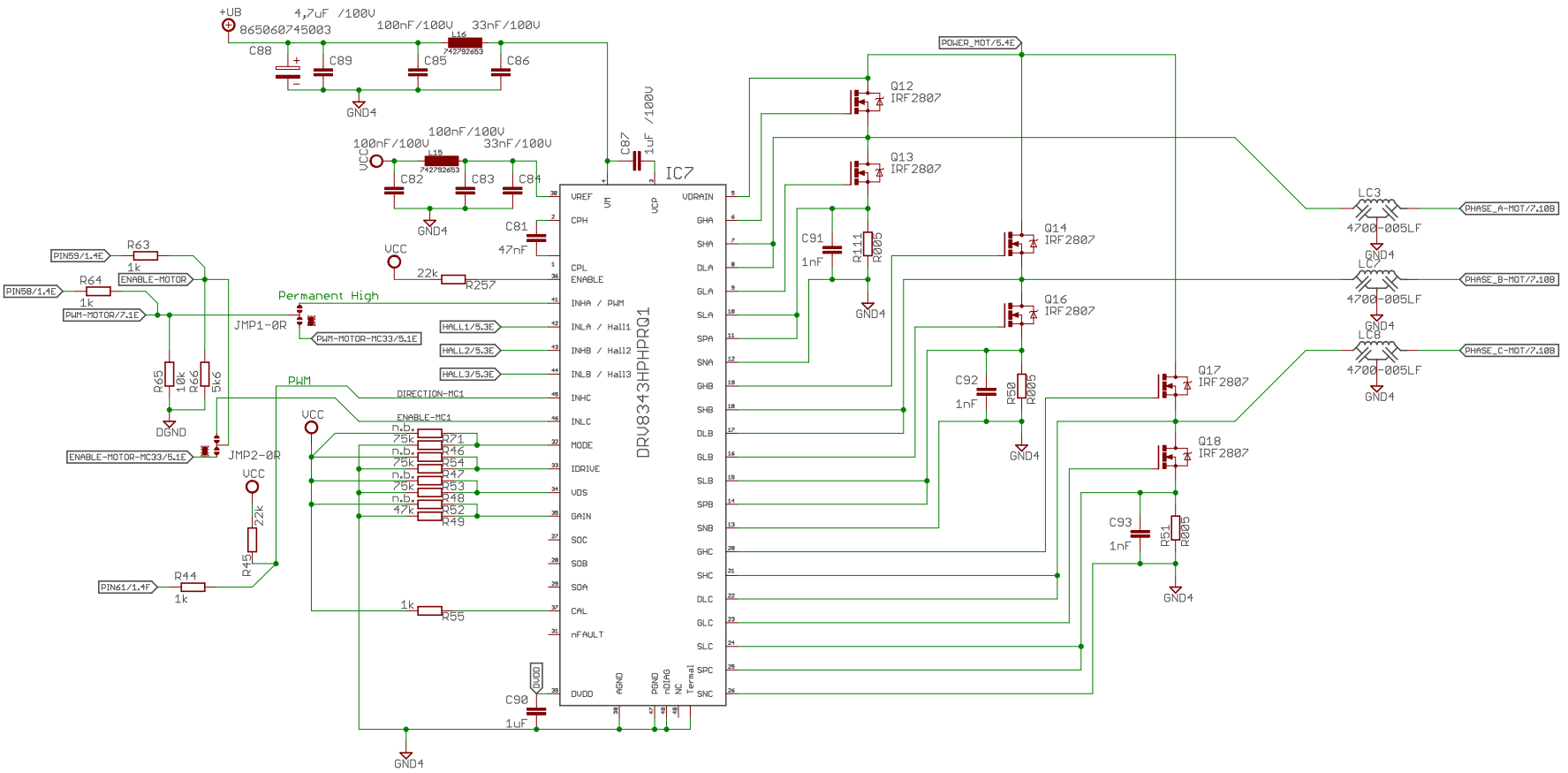


| | | | | | | Datum | Name |
|---|---|---|---|---|---|---|---|
| | | | | | Gez | | |
| | | | | | Gep | | |
| Änderungs-index | Änderungs-antragsnr. | Datum | Unterschrift | Geprüft | | | |

gkteso Technologies & Solutions
Hans-Böckler-Straße 3
86399 Bobingen

Bezeichnung :

Zeichnungsnummer: AT32(Teardroped)

Seite: 1/10