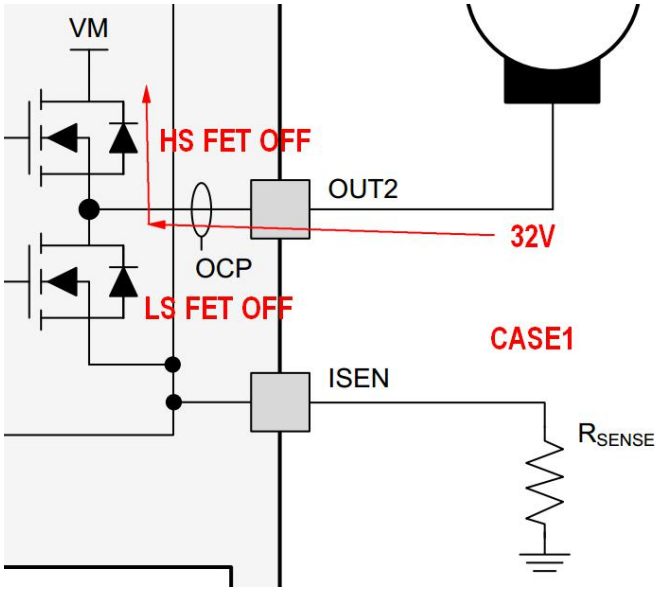
VM
HS FET OFF
OUT2
32V
OCP
LS FET OFF
CASE1
ISEN
RSENSE

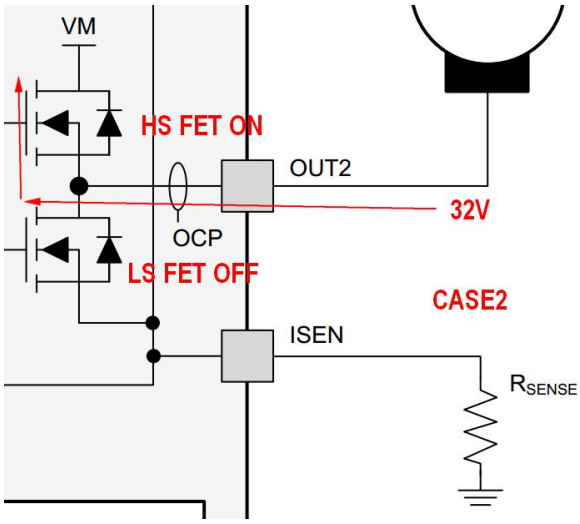
VM
HS FET ON
OUT2
32V
OCP
LS FET OFF
CASE2
ISEN
RSENSE

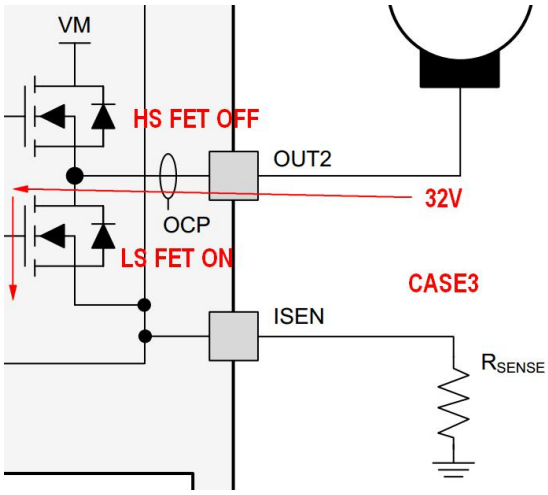
VM
HS FET OFF
OUT2
32V
OCP
LS FET ON
CASE3
ISEN
RSENSE