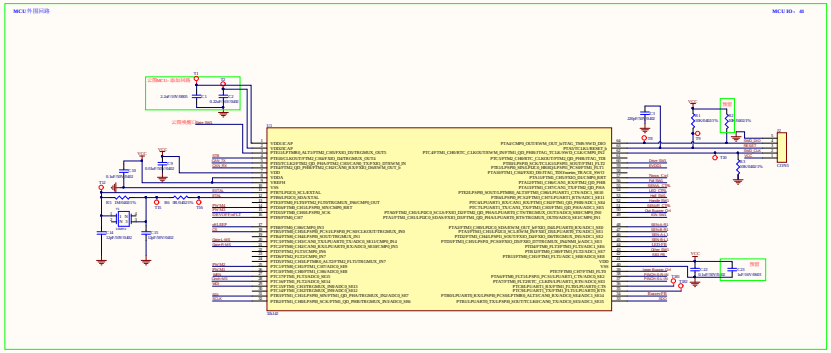
MCU外围回路
MCU IO: 48
U1
MK10F
CON5

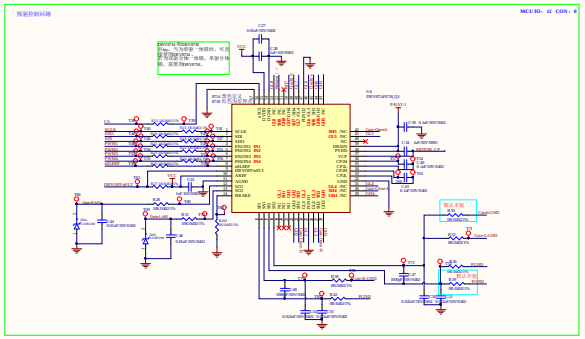
预驱控制回路
MCU IO: 12 CON: 8
U4
DRV8701RTER_Q1

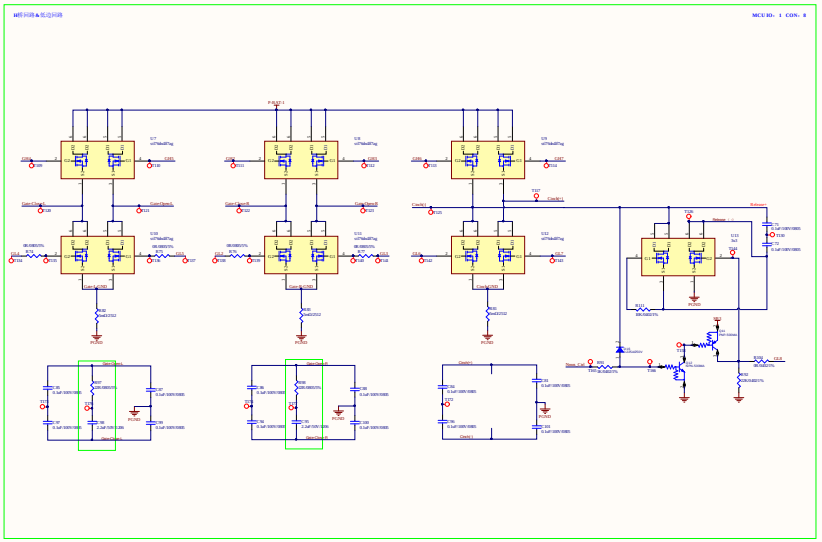
H桥回路&低边回路
MCU IO: 1 CON: 8