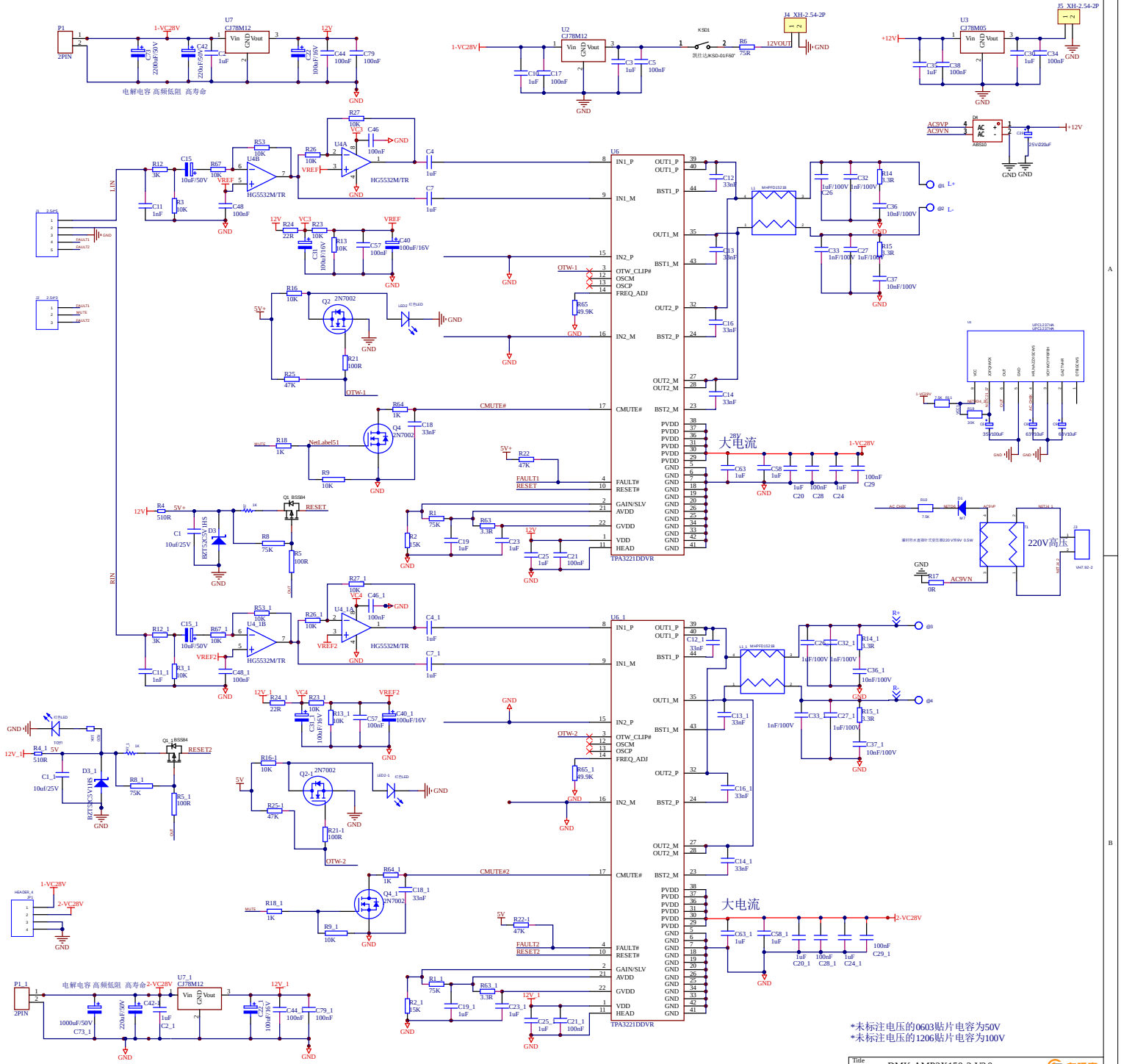

Title	DMK-AMP2X150-2-V2.0	东玛克
Size E	Number 共1页，当前页：1	Revision V1.0
Date: 5/24/2025	Sheet of	
File: D:\2025新项目\DMK-AMP2X150-2-V2.0.PrjPcb	Time: 2025/5/19 5:46	生成