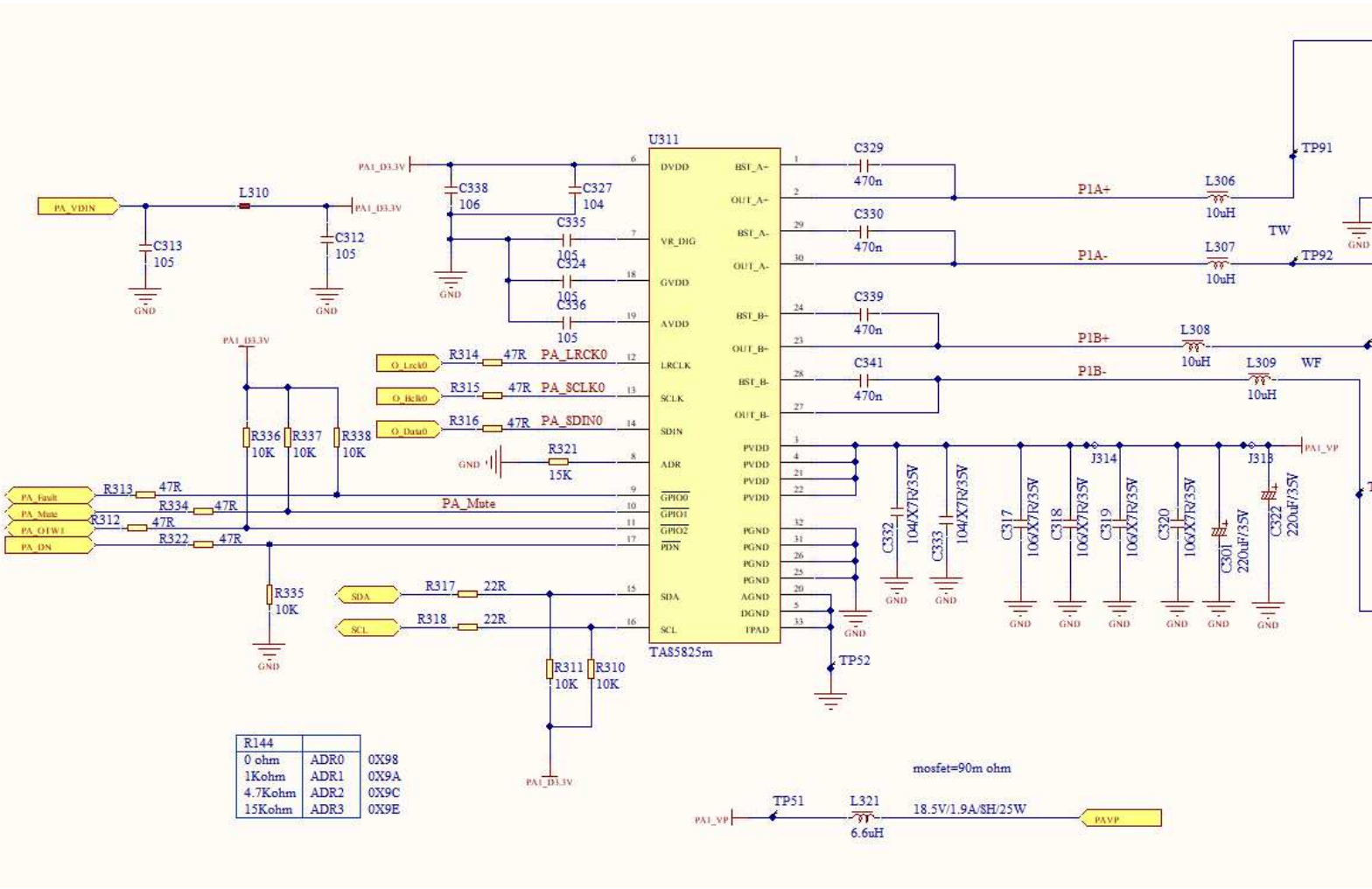

R144		
0 ohm	ADR0	0X98
1Kohm	ADR1	0X9A
4.7Kohm	ADR2	0X9C
15Kohm	ADR3	0X9E

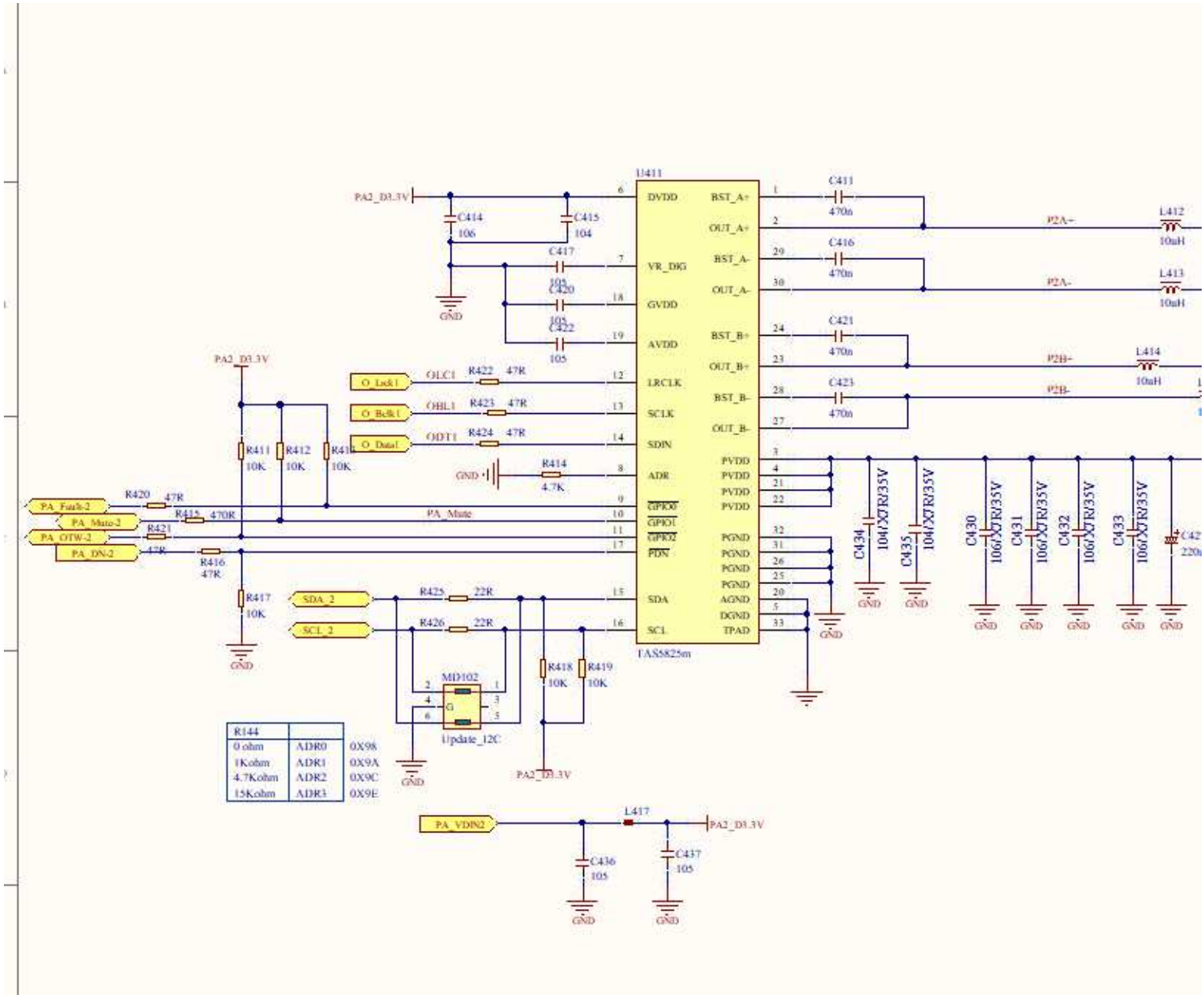

R144		
0 ohm	ADR0	0X98
1Kohm	ADR1	0X9A
4.7Kohm	ADR2	0X9C
15Kohm	ADR3	0X9E