以下是原理图:

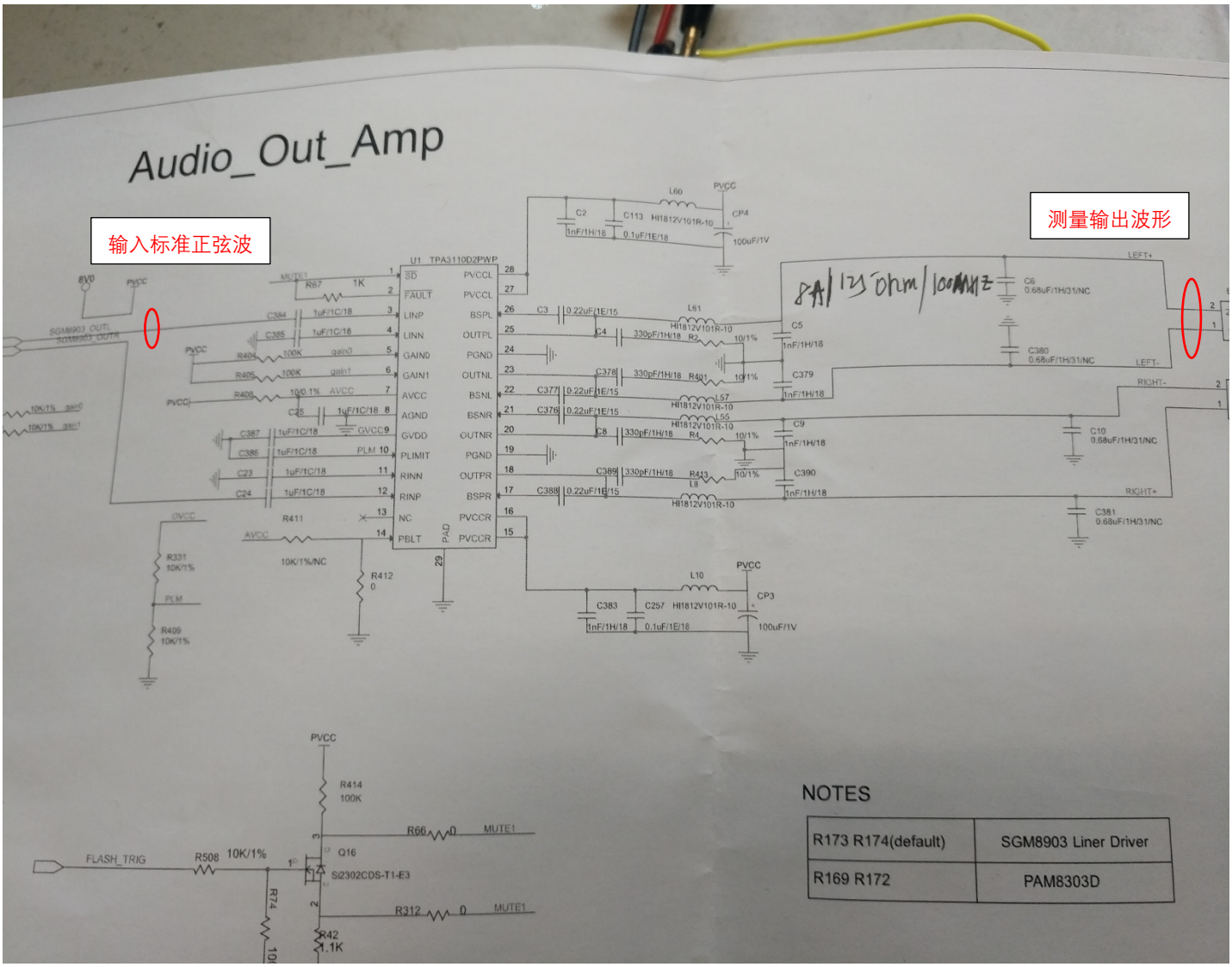

下面是示波器中黄色的波形是测试的输出端子的波形，失真度达到了 70%，比较严重。

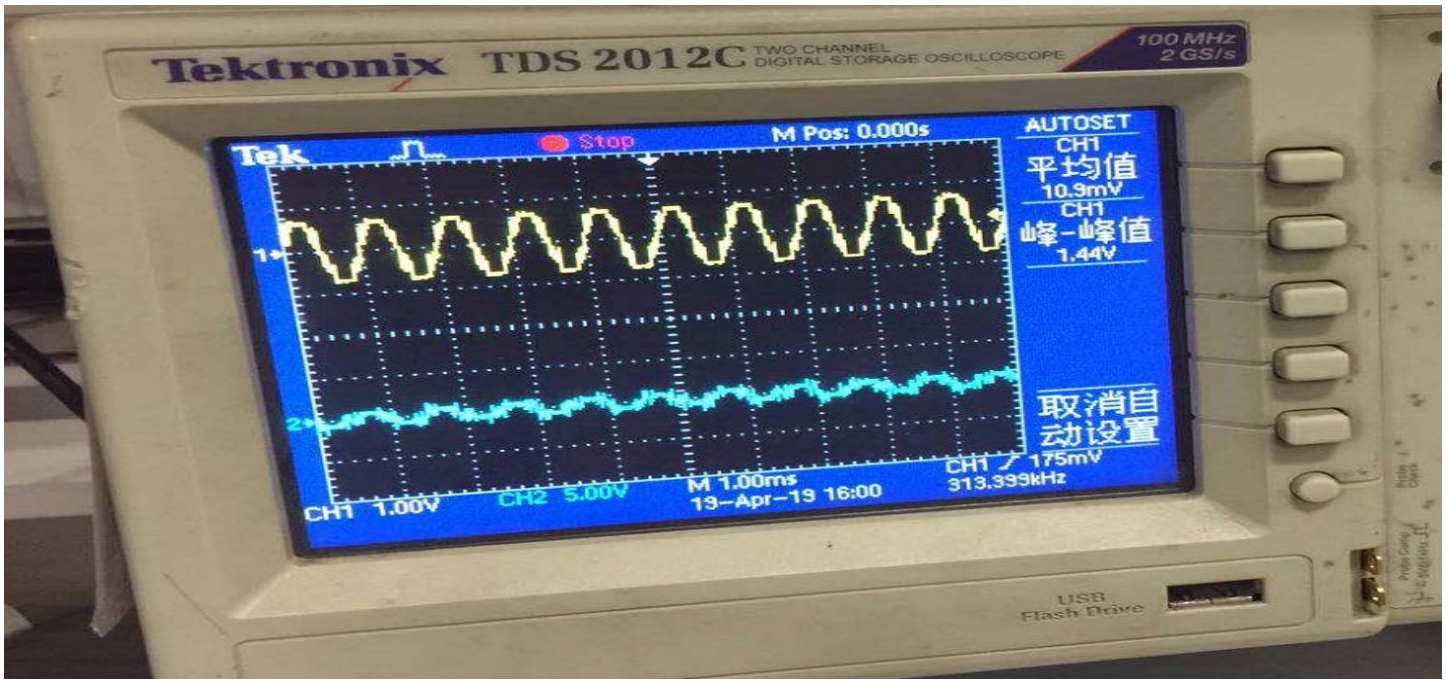

USB
Flash Drive
LEVEL
VOLTS dB
0dB=1Vrms
0dBm=1mW 600Ω
CLASS 1.5
86C1
DISTORTION
% dB
0dB=100%
CLASS 1.5
86C1
INPUT LEVEL
DISTORTION
300 100 30 10 3 1
50 40 30 20 10 0
V mV
0dB −60dB
100 30 10 3 1 0.3 0.1 %
0 −10 −20 −30 −40 −50 −60dB
INPUT
AUTO RANGE
HOLD SPOT
x1 x10 x100
400 1K 10K Hz
X OUTPUT Y
POWER
ON