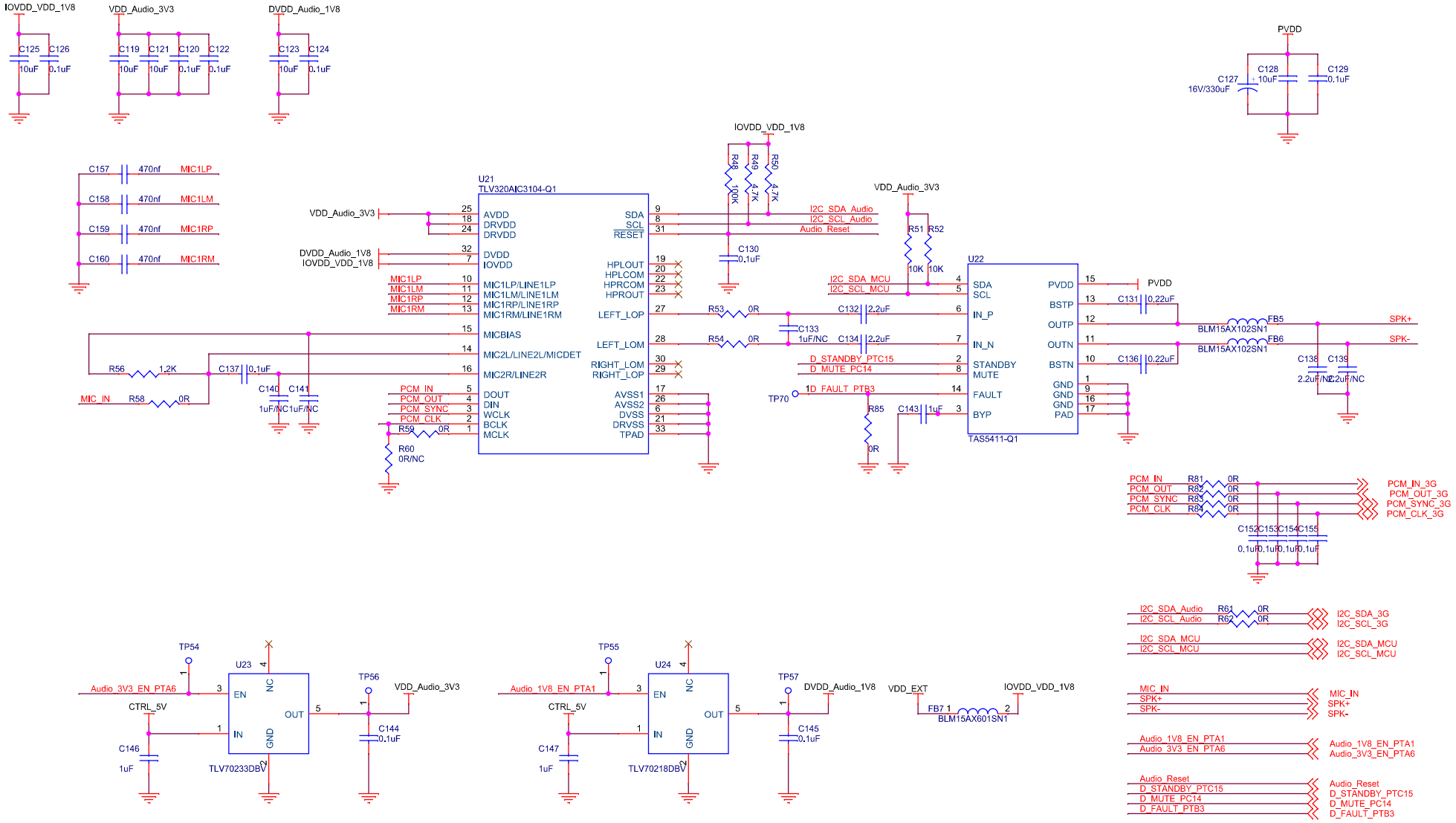

会签栏目	签名	日期						华贸民用雷达事业部
设计								AA2.519.11009DL
校对								
审核								
工艺								
标准化			阶段	版次	数量	重量	比例	
会签				V1.0				Audio
批准			共 12 页		第 11 页			