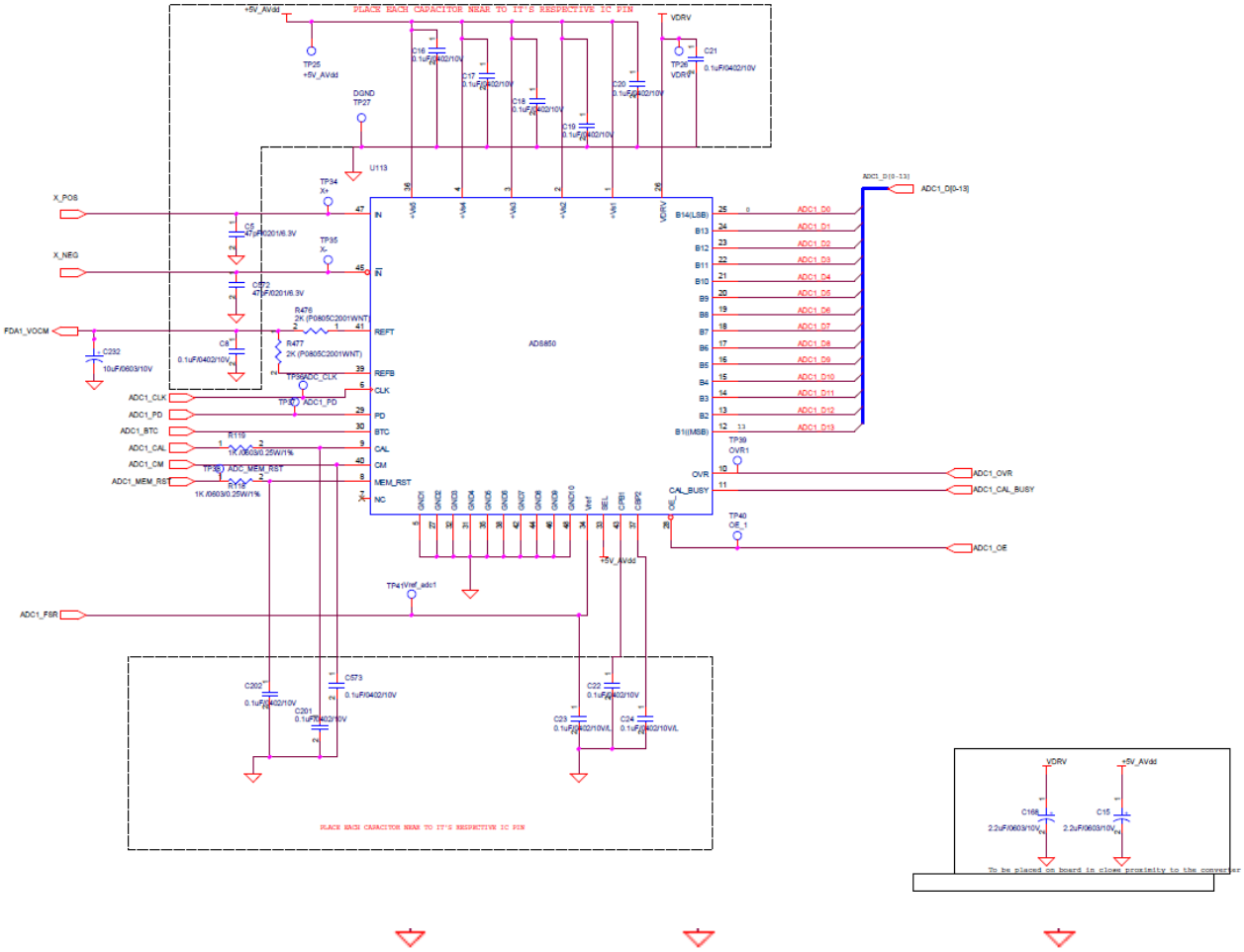
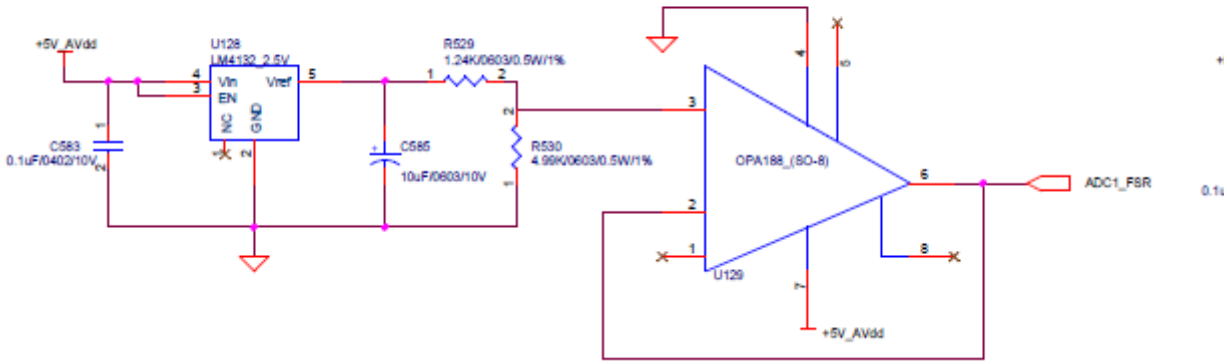
Vref circuit