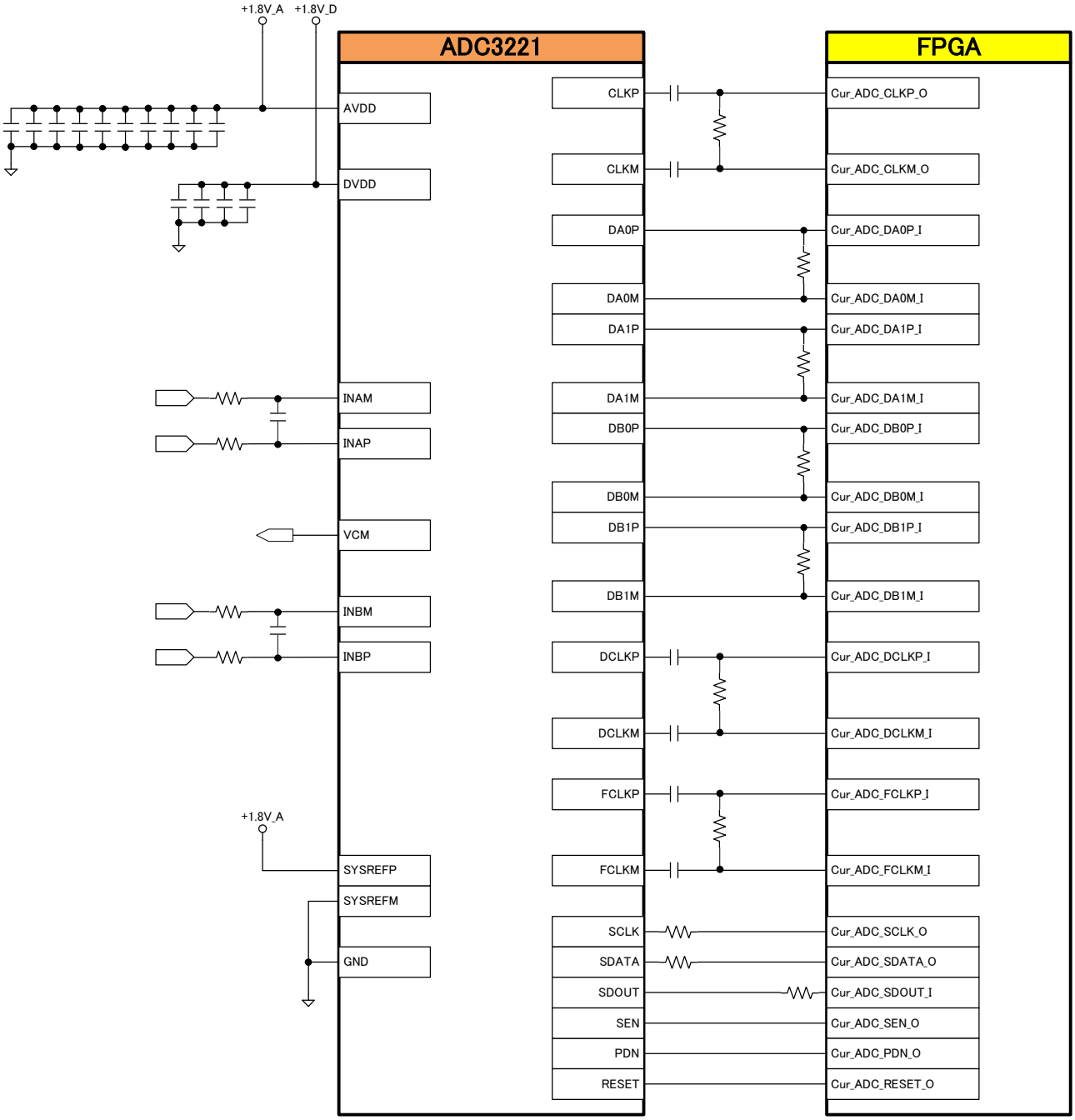
+1.8V_A
+1.8V_D
ADC3221
FPGA
AVDD
DVDD
INAM
INAP
VCM
INBM
INBP
+1.8V_A
SYSREFP
SYSREFM
GND
CLKP
CLKM
DA0P
DA0M
DA1P
DA1M
DB0P
DB0M
DB1P
DB1M
DCLKP
DCLKM
FCLKP
FCLKM
SCLK
SDATA
SDOUT
SEN
PDN
RESET
Cur_ADC_CLKP_O
Cur_ADC_CLKM_O
Cur_ADC_DA0P_I
Cur_ADC_DA0M_I
Cur_ADC_DA1P_I
Cur_ADC_DA1M_I
Cur_ADC_DB0P_I
Cur_ADC_DB0M_I
Cur_ADC_DB1P_I
Cur_ADC_DB1M_I
Cur_ADC_DCLKP_I
Cur_ADC_DCLKM_I
Cur_ADC_FCLKP_I
Cur_ADC_FCLKM_I
Cur_ADC_SCLK_O
Cur_ADC_SDATA_O
Cur_ADC_SDOUT_I
Cur_ADC_SEN_O
Cur_ADC_PDN_O
Cur_ADC_RESET_O