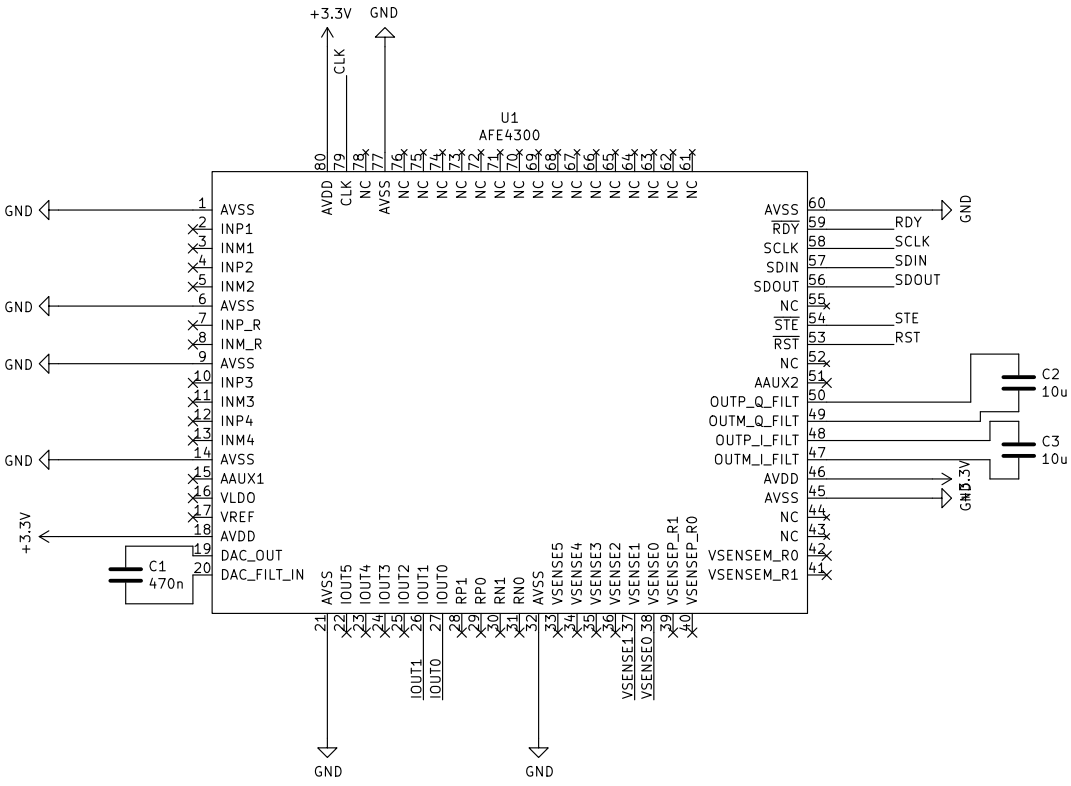
U1
AFE4300
+3.3V
GND
CLK
AVDD
AVSS
INP1
INM1
INP2
INM2
INP_R
INM_R
INP3
INM3
INP4
INM4
AAUX1
VLDO
VREF
DAC_OUT
DAC_FILT_IN
RDY
SCLK
SDIN
SDOUT
STE
RST
AAUX2
OUTP_Q_FILT
OUTM_Q_FILT
OUTP_I_FILT
OUTM_I_FILT
VSENSEM_R0
VSENSEM_R1
VSENSEP_R1
VSENSEP_R0
VSENSE0
VSENSE1
VSENSE2
VSENSE3
VSENSE4
VSENSE5
RN0
RN1
RP0
RP1
IOUT0
IOUT1
IOUT2
IOUT3
IOUT4
IOUT5
C1
470n
C2
10u
C3
10u

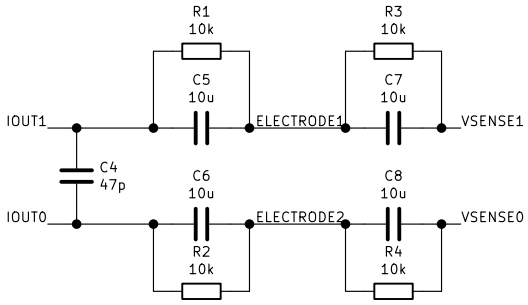
R1
10k
R2
10k
R3
10k
R4
10k
C5
10u
C6
10u
C7
10u
C8
10u
C4
47p
IOUT1
IOUT0
ELECTRODE1
ELECTRODE2
VSENSE1
VSENSE0