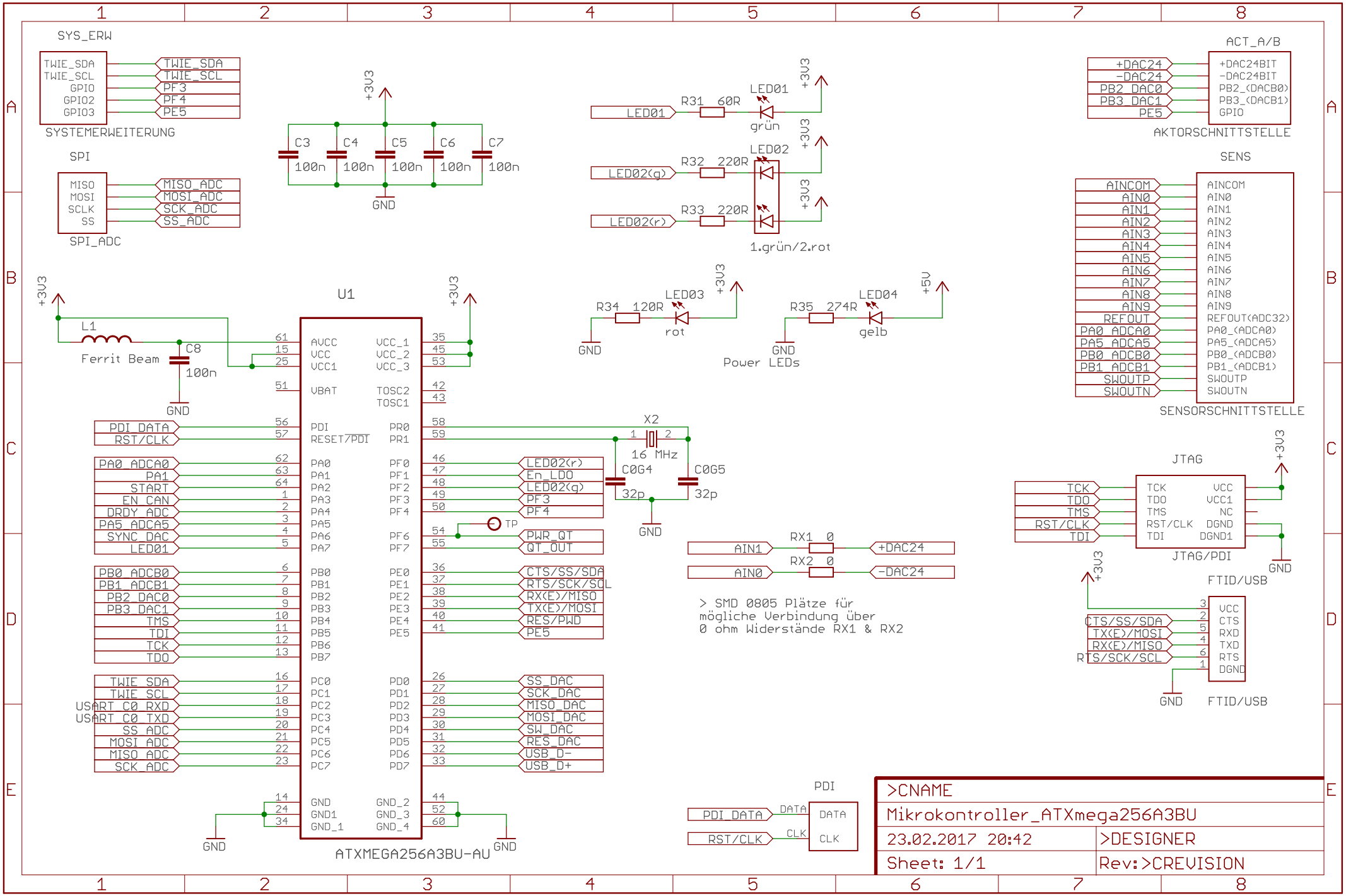

23.02.2017 20:55 C:\Users\Ironman2\AppData\Roaming\SPB_16.6\eagle\Einzelne Schaltpläne\Einzelne\Mikrokontroller_ATXmega256A3BU.sch (Sheet: 1/1)