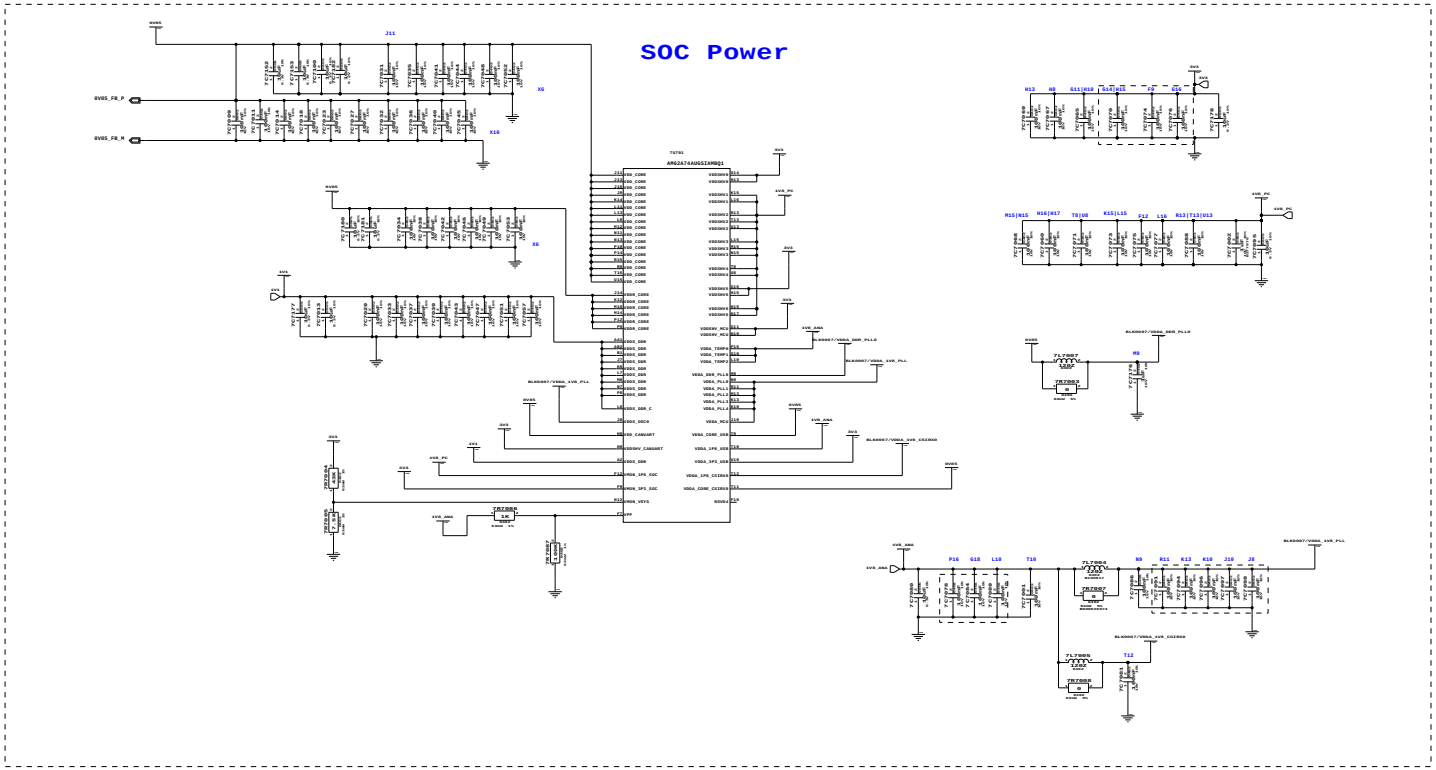

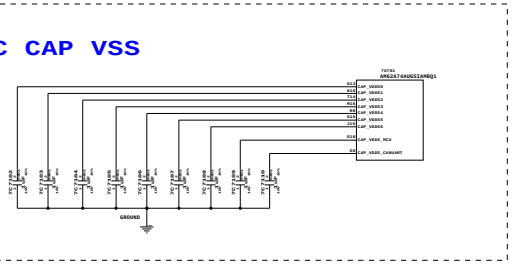

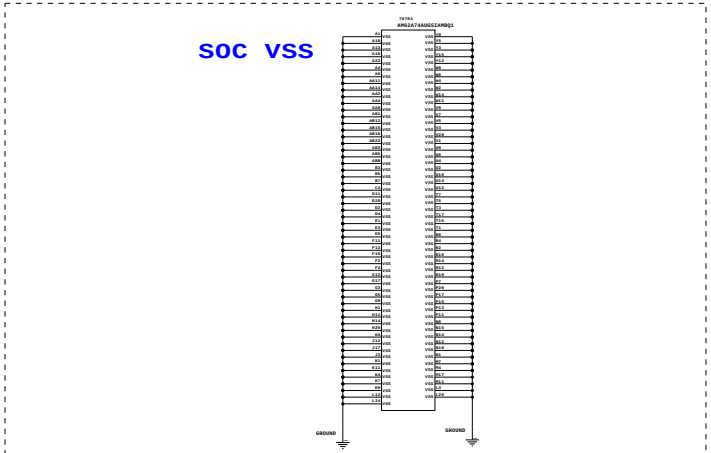

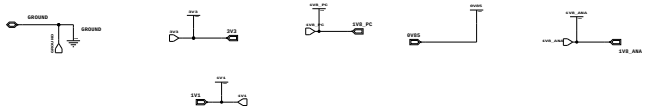

Plotted Date : 24/11/27 10:56:57

@VL_MO	@VL_MO	@VL_DB	@VL_RE	@VL_MO	@VL_RE
@VL_MO	@VL_MO	@VL_DB	@VL_RE	@VL_MO	@VL_RE
@VL_MO	@VL_MO	@VL_DB	@VL_RE		@VL_RE
@VL_MO	@VL_MO	@VL_DB	@VL_RE	@VL_MO	@VL_RE
@VL_MO	@VL_MO	@VL_DB	@VL_RE	@VL_MO	@VL_RE
@VL_MO	@VL_MO	@VL_DB	@VL_RE	@VL_MO	@VL_RE
@VL_MO	@VL_MO	@VL_DB	@VL_RE	@VL_MO	@VL_RE
@VL_MO	@VL_MO	@VL_DB	@VL_RE	@VL_MO	@VL_RE
@VL_MO	@VL_MO	@VL_DB	@VL_RE	@VL_MO	@VL_RE
@VL_MO	@VL_MO	@VL_DB	@VL_RE	@VL_MO	@VL_RE
AUTH.	DATE	DRAWN	REV	MODIFICATIONS	REV

THIS DOCUMENT IS OWNED BY VALEO ELECTRONICS AND ISSUED ARE STRICTLY FORBIDDEN WITHOUT PRIOR WRITTEN AUTHORIZATION

Valeo

TITLE:	@VL_AS
DRAWING NAME:	Definition
PRODUCT:	@VL_PR
VARIANT:	@VL_VA
BRANCH NO.:	@VL_LA
CSE NO.:	@VL_LA
	@VL_PR @VL_PR

DRAWN BY:	@VL_CR
DATE:	@VL_CR
CUSTOMER:	@VL_CU
CONTROLLED BY:	@VL_cB
APPROVED BY:	@VL_cB
SHEET:	Page 0 of 22
SIZE:	A1

DRAWING NUMBER: @VL_PL-ESF020 @VL_DR

SOC AM62A7x LPDDR4

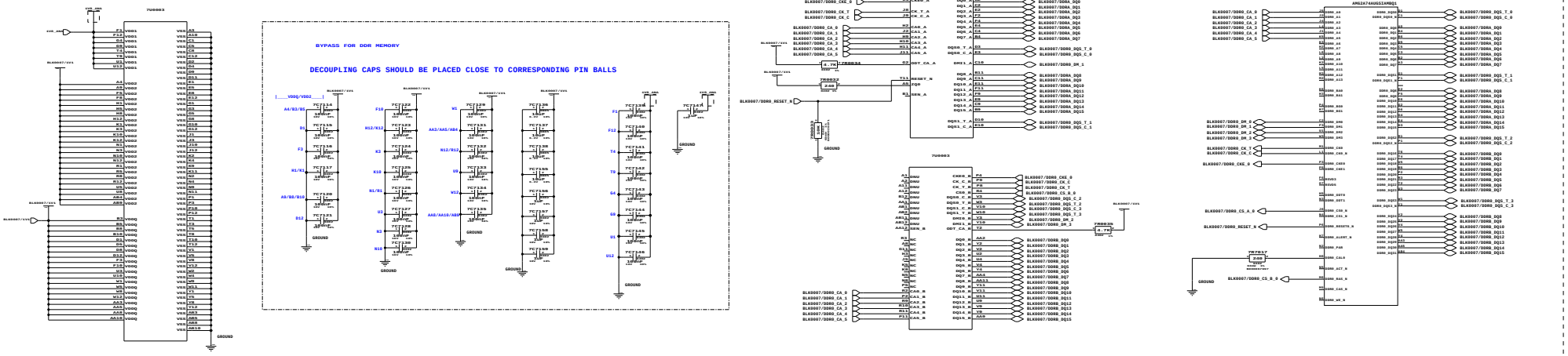

SOC AM62A7x OSPI NAND FLASH

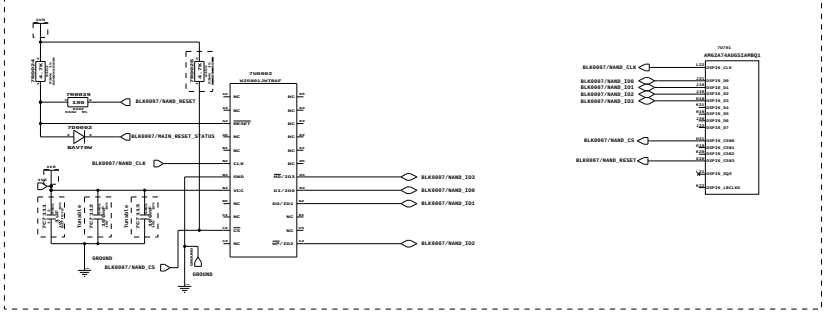

SOC AM62A7x ETHERNET RGMII

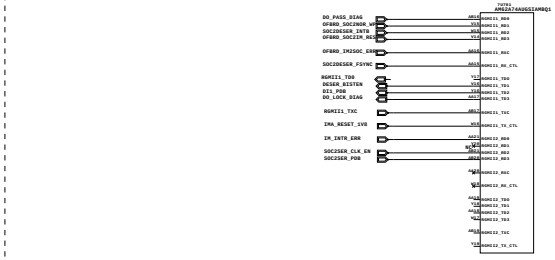

SOC WKUP DOMAIN

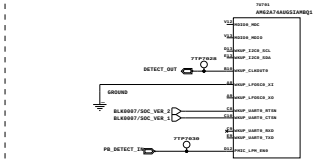

SOC AM62A7x CSI

SOC TRACE

Plotted Date : 24/11/27 10:56:59

@VL_MO	@VL_MO	@VL_DB	@VL_RE	@VL_MO		@VL_RE	
@VL_MO	@VL_MO	@VL_DB	@VL_RE	@VL_MO		@VL_RE	
@VL_MO	@VL_MO	@VL_DB	@VL_RE			@VL_RE	
@VL_MO	@VL_MO	@VL_DB	@VL_RE	@VL_MO		@VL_RE	
@VL_MO	@VL_MO	@VL_DB	@VL_RE	@VL_MO		@VL_RE	
@VL_MO	@VL_MO	@VL_DB	@VL_RE	@VL_MO		@VL_RE	
@VL_MO	@VL_MO	@VL_DB	@VL_RE	@VL_MO		@VL_RE	
@VL_MO	@VL_MO	@VL_DB	@VL_RE	@VL_MO		@VL_RE	
@VL_MO	@VL_MO	@VL_DB	@VL_RE	@VL_MO		@VL_RE	
@VL_MO	@VL_MO	@VL_DB	@VL_RE	@VL_MO		@VL_RE	
AUTH.	DATE	DRAWN	REV	MODIFICATIONS		REV	

THIS DOCUMENT IS OWNED BY VALEO ELECTRONICS AND DEFINES ARE STRICTLY FORBIDDEN WITHOUT PRIOR WRITTEN AUTHORIZATION

TITLE:	@VL_AS
DRAWING NAME:	Definition
PRODUCT:	@VL_PR
VARIANT:	@VL_VA
BRANCH NO.:	@VL_LA
CEE NO.:	@VL_LA
	@VL_PR
	@VL_PR
DRAWN BY:	@VL_CR
DATE:	@VL_CR
CUSTOMER:	@VL_CU
CONTROLLED BY:	@VL_cB
APPROVED BY:	@VL_cB
DRAWING NUMBER:	@VL_PL-ESF020
SHEET:	Page 7 of 22
SIZE:	A1

@VL_DR

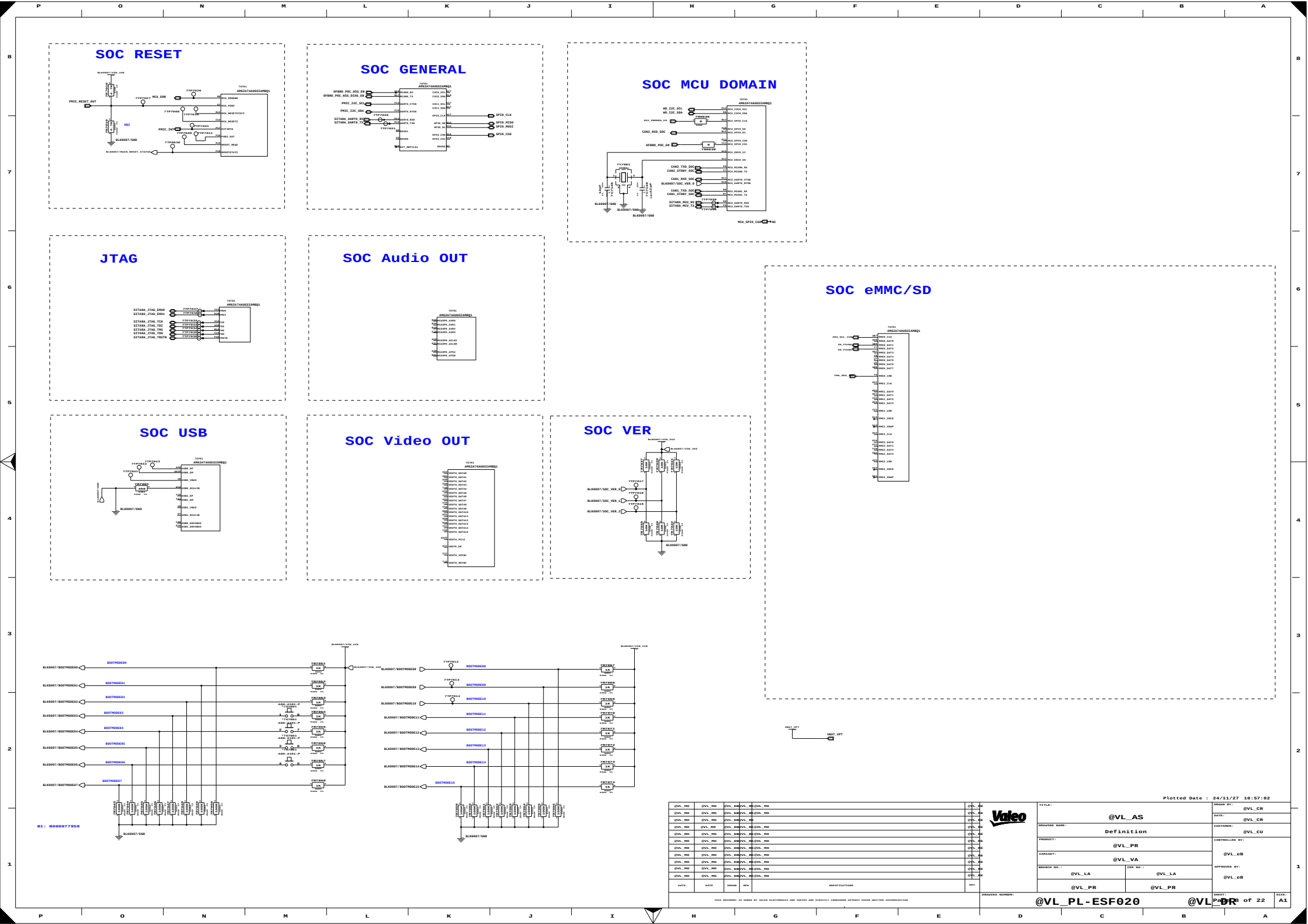
SOC RESET
SOC GENERAL
SOC MCU DOMAIN
JTAG
SOC Audio OUT
SOC eMMC/SD
SOC USB
SOC Video OUT
SOC VER
B1: B000077950
Plotted Date : 24/11/27 10:57:02
@VL_AS
Definition
@VL_PR
@VL_VA
@VL_LA
@VL_PR
@VL_LA
@VL_PR
@VL_CR
@VL_CR
@VL_CU
@VL_eB
@VL_eB
@VL_PL-ESF020
@VL_DR
Page 8 of 22
A1