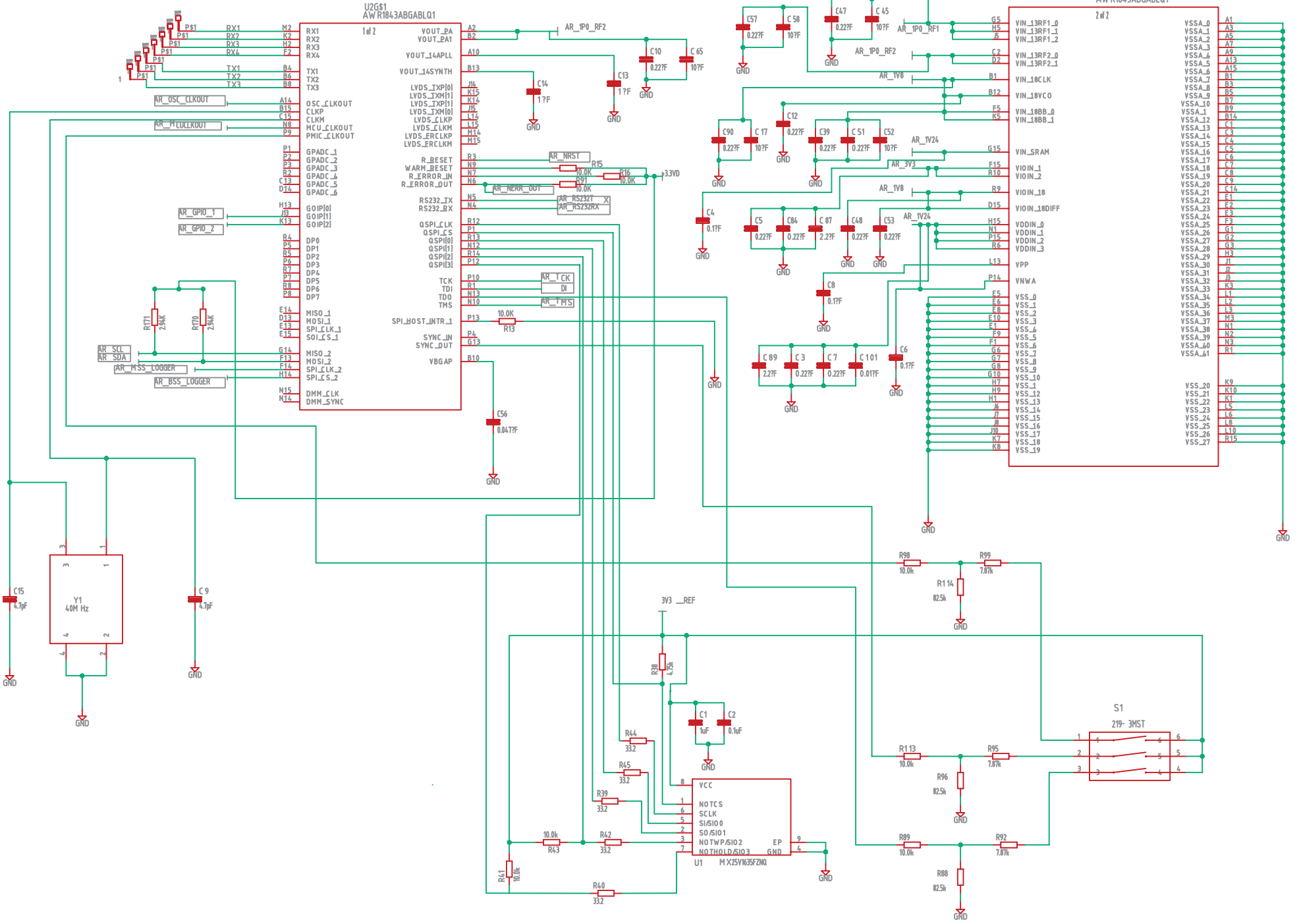
U2G$1
AWR1843ABGABLQ1
1 of 2
U2G$2
AWR1843ABGABLQ1
2 of 2
RX1
RX2
RX3
RX4
TX1
TX2
TX3
OSC_CLKOUT
CLKP
CLKM
MCU_CLKOUT
PMIC_CLKOUT
GPADC_1
GPADC_2
GPADC_3
GPADC_4
GPADC_5
GPADC_6
GOIP[0]
GOIP[1]
GOIP[2]
DP0
DP1
DP2
DP3
DP4
DP5
DP6
DP7
MISO_1
MOSI_1
SPI_CLK_1
SOI_CS_1
MISO_2
MOSI_2
SPI_CLK_2
SPI_CS_2
DMM_CLK
DMM_SYNC
VOUT_PA
VOUT_PA1
VOUT_14APLL
VOUT_14SYNTH
LVDS_TXP[0]
LVDS_TXM[1]
LVDS_TXP[1]
LVDS_TXM[0]
LVDS_CLKP
LVDS_CLKM
LVDS_ERCLKP
LVDS_ERCLKM
R_BESET
WARM_BESET
R_ERROR_IN
R_ERROR_OUT
RS232_TX
RS232_RX
QSPI_CLK
QSPI_CS
QSPI[0]
QSPI[1]
QSPI[2]
QSPI[3]
TCK
TDI
TDO
TMS
SPI_HOST_INTR_1
SYNC_IN
SYNC_OUT
VBGAP
AR_OSC_CLKOUT
AR_PMCLKOUT
AR_GPIO_1
AR_GPIO_2
AR_SCL
AR_SDA
AR_MSS_LOGGER
AR_BSS_LOGGER
AR_1P0_RF2
AR_NRST
AR_NERR_OUT
AR_RS232T_X
AR_RS232RX
AR_TCK
AR_TMS
3.3VD
3V3 __REF
VIN_13RF1_0
VIN_13RF1_1
VIN_13RF1_2
VIN_13RF2_0
VIN_13RF2_1
VIN_18CLK
VIN_18VCO
VIN_18BB_0
VIN_18BB_1
VIN_SRAM
VIOIN_1
VIOIN_2
VIOIN_18
VIOIN_18DIFF
VDDIN_0
VDDIN_1
VDDIN_2
VDDIN_3
VPP
VNWA
VSS_0
VSS_1
VSS_2
VSS_3
VSS_4
VSS_5
VSS_6
VSS_7
VSS_8
VSS_9
VSS_10
VSS_11
VSS_12
VSS_13
VSS_14
VSS_15
VSS_16
VSS_17
VSS_18
VSS_19
VSS_20
VSS_21
VSS_22
VSS_23
VSS_24
VSS_25
VSS_26
VSS_27
VSSA_0
VSSA_1
VSSA_2
VSSA_3
VSSA_4
VSSA_5
VSSA_6
VSSA_7
VSSA_8
VSSA_9
VSSA_10
VSSA_11
VSSA_12
VSSA_13
VSSA_14
VSSA_15
VSSA_16
VSSA_17
VSSA_18
VSSA_19
VSSA_20
VSSA_21
VSSA_22
VSSA_23
VSSA_24
VSSA_25
VSSA_26
VSSA_27
VSSA_28
VSSA_29
VSSA_30
VSSA_31
VSSA_32
VSSA_33
VSSA_34
VSSA_35
VSSA_36
VSSA_37
VSSA_38
VSSA_39
VSSA_40
VSSA_41
AR_1V8
AR_1V24
AR_3V3
Y1
40M Hz
C15
4.7pF
C9
4.7pF
R171
2.9kK
R170
2.9kK
C56
0.0477F
C14
1?F
C13
1?F
C10
0.22?F
C65
10?F
C57
0.22?F
C58
10?F
C47
0.22?F
C45
10?F
C90
0.22?F
C17
10?F
C12
0.22?F
C39
0.22?F
C51
0.22?F
C52
10?F
C4
0.1?F
C5
0.22?F
C84
0.22?F
C87
2.2?F
C48
0.22?F
C53
0.22?F
C8
0.1?F
C89
2.2?F
C3
0.22?F
C7
0.22?F
C101
0.01?F
C6
0.1?F
R15
10.0K
R16
10.0K
R91
10.0K
R13
10.0K
R98
10.0k
R99
7.87k
R114
82.5k
R113
10.0k
R95
7.87k
R96
82.5k
R89
10.0k
R92
7.87k
R88
82.5k
S1
219- 3MST
R38
4.75k
C1
1uF
C2
0.1uF
R44
33.2
R45
33.2
R39
33.2
R42
33.2
R43
10.0k
R41
10.0k
R40
33.2
VCC
NOTCS
SCLK
SI/SIO0
SO/SIO1
NOTWP/SIO2
NOTHOLD/SIO3
EP
GND
U1
MX25V1635FZNQ
GND

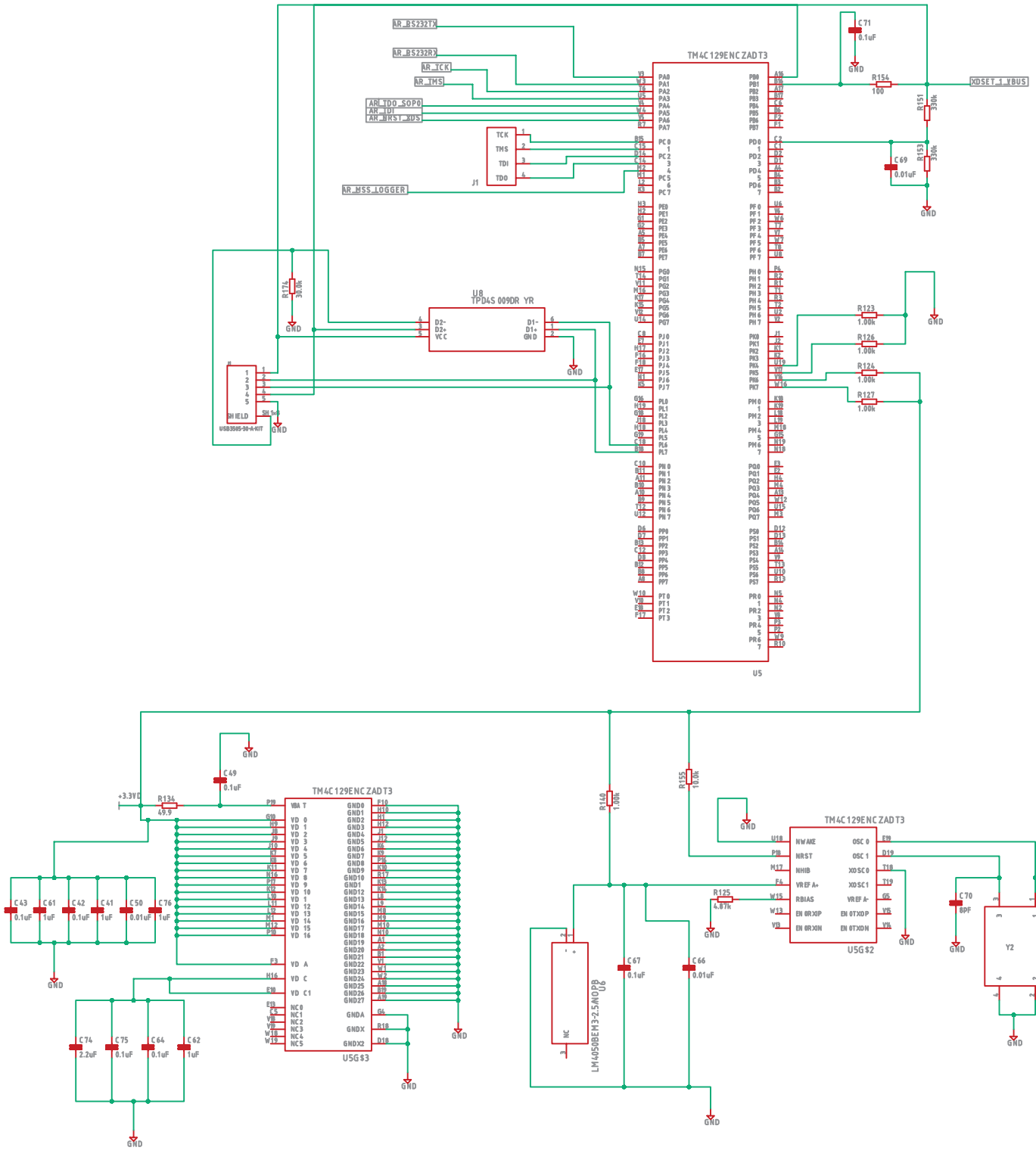
AR_BS232TX
AR_BS232RX
AR_TCK
AR_TMS
AR_TDO_SOPO
AR_TDI
AR_NRST_XDS
AR_MSS_LOGGER
TCK
TMS
TDI
TDO
J1
TM4C129ENCZADT3
U5
C71
0.1uF
GND
R154
100
XDSET_1_VBUS
R151
330k
R153
330k
C69
0.01uF
R172
30.0k
U8
TPD4S009DR YR
D2-
D2+
VCC
D1-
D1+
GND
J
SH HELD
USB3B45-30-A-KIT
R123
1.00k
R126
1.00k
R124
1.00k
R127
1.00k
+3.3VD
R134
49.9
C49
0.1uF
C43
0.1uF
C61
1uF
C42
0.1uF
C41
1uF
C50
0.01uF
C76
1uF
C74
2.2uF
C75
0.1uF
C64
0.1uF
C62
1uF
U5G$3
R144
100k
R155
100k
R125
4.07k
C67
0.1uF
C66
0.01uF
LM4050BEM3-2.5/NOPB
U6
NC
U5G$2
C70
8PF
C63
8PF
Y2